Предупреждение!
Прежде чем приступать к работе на электропогрузчике, внимательно прочтите настоящее Руководство оператора.

Примечание!
Сохраните для дальнейших справок.

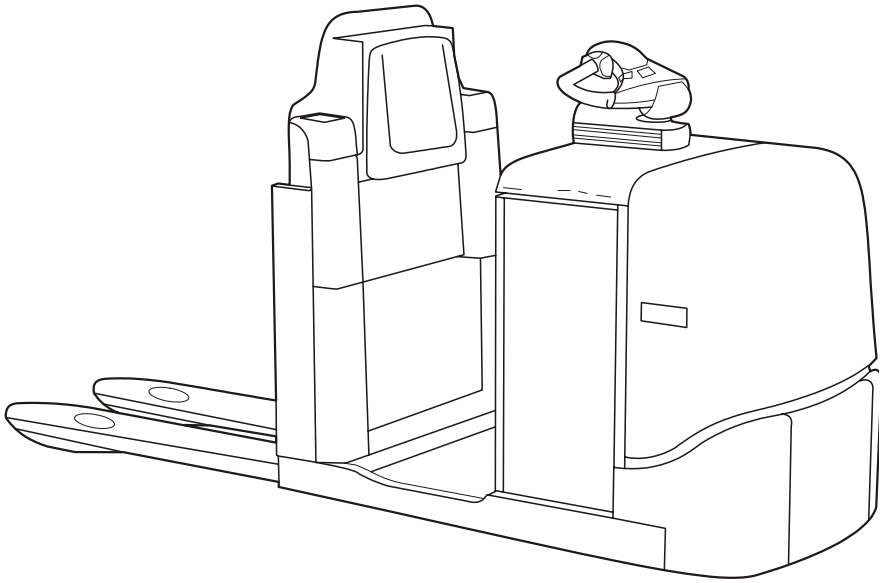

Руководство оператора ru

OL 25
OL 25 P

Действительно с серийного номера:718954-

Заказ - № : 219477-170
Выпущено: 2004-07-06 ITS

Действительно только для серийного номера:

BT Products AB
S-595 81 MJÖLBY SWEDEN

© BT Industries AB

Важно, чтобы Вы прочли это Руководство оператора для Вашей собственной безопасности!

Прежде, чем начать пользоваться этим штабелером, крайне важно **прочесть** целиком Руководство оператора, чтобы быть в состоянии использовать штабелер **безопасно и эффективно**.

Это Руководство оператора содержит информацию: как пользоваться штабелером, правила безопасности, как содержать штабелер в безопасном состоянии при помощи ежедневных процедур технического обслуживания.

Только персонал, специально обученный работе на этом типе штабелеров, допускается к пользованию штабелером.

На Вас, как пользователе, лежит ответственность за наличие достаточных знаний для того, чтобы безопасно работать на штабелере. Без колебаний обращайтесь к Вашему руководителю, если Вы чувствуете хотя бы малейшую неуверенность при использовании штабелера.

Во избежание несчастных случаев и аварийных ситуаций всегда следуйте предупреждениям, данным в этом Руководстве оператора,

BT Products AB

СОДЕРЖАНИЕ

Правила безопасности 5
Предупреждающие знаки 5
Общие правила безопасности 7

Предупреждающие и информационные таблички и знаки 12

Описание штабелера 13
Предусмотренное применение штабелера 13
Запрещенное применение штабелера 14
Эксплуатационные характеристики штабелера 15
Размеры штабелера 16
Идентификационная табличка 17
Табличка модификации 17

Основные компоненты 18

Органы управления и приборы 20
Дисплей и программирование 25
Коды предупреждений 28
Коды ошибок 29

Дополнительные приспособления 31
Передвижной блок рулевого управления 31
Встроенный простой клиент 31
Держатель термоусадочной плёнки 32
Опора для груза 32
Ролики под аккумулятор 33
Подъём-загрузка грузов вторым уровнем 33
Стол замены аккумулятора 33
Монтажная панель 33
Устройство защиты от столкновений 33
Платформа для подъема оператора для загрузки
со 2-го уровня. 34

Вождение 37
Запуск штабелера 37
Торможение 38
Замедление 38
Рулевое управление 38
Парковка штабелера 38

Транспортировка грузов 39
Подъём-загрузка грузов 40
Взятие груза 41
Установка груза 41

Аккумуляторная батарея 42
Установка и подгонка аккумуляторной батареи и ее фиксатора 42
Замена батареи 43
Зарядка батареи 44
Техническое обслуживание батареи 45

Ежедневное обслуживание и функциональные проверки 48

Обслуживание 51
Чистка и мытье 54
Карта профилактического технического обслуживания 55
Карта смазки 61
Типы масел и консистентных смазок 62

Транспортировка и хранение штабелера 64
Стандартные размеры и вес штабелера 64
Подъем штабелера 65
Буксировка и транспортировка неисправного штабелера 65
Хранение штабелера 66
Запуск после периода простоя 66

Повторное использование и утилизация 68
Утилизация батареи 68
Сдача штабелера в лом 68

Правила безопасности

Предупреждающие знаки

Всегда следуйте предупреждениям, данным в этом Руководстве оператора и на штабелере, во избежание несчастных случаев и аварийных ситуаций.

Уровни предупреждений

Предупреждающие тексты, относящиеся к безопасности, разделены на четыре уровня и сообщают информацию о рисках, описывают последствия и инструктируют, как избежать несчастных случаев.

ОПАСНОСТЬ!

Предупреждает, что произойдет несчастный случай, если не следовать инструкциям.
Последствия - серьезные травмы персонала или, возможно, смерть и/или исключительно большой материальный ущерб.

ПРЕДУПРЕЖДЕНИЕ!

Предупреждает, что произойдет несчастный случай, если не следовать инструкциям.
Последствия - серьезные травмы персонала или, возможно, смерть и/или большой материальный ущерб.

ПРЕДОСТЕРЕЖЕНИЕ!

Предупреждает, что произойдет несчастный случай, если не следовать инструкциям.
Последствия - травмы персонала и/или материальный ущерб.

ВНИМАНИЕ!

Указывает на риск аварии/поломки при несоблюдении инструкций.

Запрещающие знаки

НЕ КУРИТЬ

Если курят в местах, где обозначено запрещение курения, может произойти серьезный несчастный случай.

ЗАПРЕЩЕНО ОТКРЫТОЕ ПЛАМЯ

Если используется открытое пламя там, где оно запрещено, может произойти серьезный несчастный случай.

ОБЩЕЕ ЗАПРЕЩЕНИЕ

Если запрет игнорируется, может произойти серьезный несчастный случай.

Знаки обязательного использования

БЕЗОПАСНАЯ ОБУВЬ

Когда даны указания о безопасной обуви, всегда должна носиться безопасная обувь во избежание травм персонала.

ЗАЩИТНЫЕ ОЧКИ

Когда даны указания о защитных очках, всегда должны носиться защитные очки во избежание травм персонала.

Общие правила безопасности

- Перед началом работы на штабелере всегда выполняйте работы по ежедневному техническому обслуживанию, см. раздел *Ежедневное обслуживание и функциональные проверки.* Перед использованием штабелера необходимо проверять работоспособность всех систем безопасности, блокировок и предохранительных переключателей. Оборудование безопасности не нужно отключать или снимать.
- Убедитесь, что все предупреждения и информационные таблички на машине чисты и не повреждены.

Батарея должна быть закреплена в предназначенном для нее отсеке. Батарея должна иметь вес, который согласуется с информацией, заявленной на идентификационной табличке штабелера.

Штабелер не должен использоваться, если он поврежден или имеет дефекты, который повлияют на безопасность или на его безопасное использование. Штабелер не может быть использован, если он ремонтировался, модифицировался или регулировался без проверки и одобрения персоналом, уполномоченным BT.

Работа на штабелере

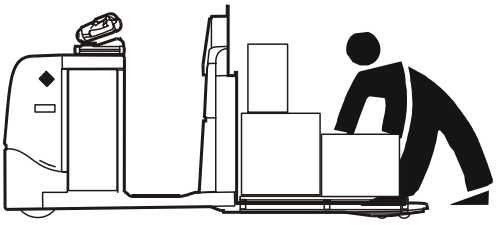

Погрузчик спроектирован и изготовлен для работы со штучными грузами на закрытых складах, причем погрузчики стандартного исполнения загружаются с уровня пола. Погрузчик может быть дополнительно оборудован устройствами для работы с грузами, находящимися на втором ярусе складских стеллажей.

Если штабелер должен быть использован для хранения в холодных помещениях, он должен быть специально построен для такого типа использования.

Не разрешается использовать штабелер для целей, для которых он не был сконструирован и построен, например, для следующих приложений:

- Для взятия груза со второго уровня, применяется на штабелерах в стандартном исполнении.
- В местах, где в атмосфере содержится пыль или газы, которые могут стать причиной пожара или взрыва.
- Как буксировочный штабелер для трейлеров.
- Для буксировки других штабелеров.
- Для перевозки/подъема пассажиров.

Ответственность оператора

- Штабелер должен управляться только персоналом, который специально обучен и имеет разрешение администрации на вождение штабелера.
- Каждая страна имеет собственные правила безопасности. Обязанность оператора - знать и следовать им. Это относится и к местным правилам и к различным типам обращения со штабелером. Если рекомендации этого Руководства отклоняются от национальных законов, то надо следовать местным законам.
- Штабелер должен быть застрахован в соответствии с местными директивами и законами там, где он используется.
- О любом несчастном случае, который стал причиной травм персонала или повреждения строений или оборудования, необходимо сообщать вашему руководителю. Также необходимо сообщать об аварийных ситуациях и дефектах в работе штабелера.
- Штабелером следует управлять только с осторожностью, здравым смыслом и ответственностью.
- Нужно соблюдать местные правила, относящиеся к средствам личной безопасности персонала.
- Штабелером **нельзя** управлять с замасленными руками или в замасленной обуви из-за риска поскользнуться.

Рабочая зона

- Если имеются помеченные маршруты для штабелера, то они и должны использоваться.
- Штабелер нужно вести только по твердой и ровной поверхности, например, по бетону и асфальту.
- Убедитесь, что пол в месте, где должен использоваться штабелер, имеет достаточную грузоподъемность **для полного веса** штабелера, включая максимальную нагрузку и вес оператора.
- Предпринимайте специальные предосторожности, если имеются выступающие части стеллажей, полок или стен, которые могут стать причиной травм персонала или повреждений штабелера.
- **Запрещено** людям присутствовать в области рядом с штабелером, когда есть риск травм персонала, например, в зоне возможного падения товаров и в зоне устройств манипулирования грузом, или в зоне маневрирования штабелера.

Вождение и поведение при вождении

- Всегда управляйте штабелером, находясь на указанном для оператора месте
- Всегда управляйте штабелером ответственно и с полным контролем. Следует избегать внезапных стартов и торможений, так же как и резких поворотов на большой скорости.

- На наклонных участках пути ведите штабелер на пониженных скоростях. На спусках и подъемах всегда ведите штабелер таким образом, чтобы нагрузка находилась выше всего. Проезжайте по прямой вверх или вниз по склону. На наклонных участках пути разворачивать штабелер **не допускается**.
- Если поверхность скользкая, уменьшайте скорость для предотвращения скольжения и опрокидывания штабелера.

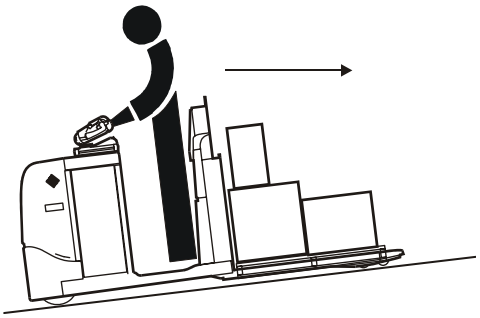

- Приспосабливайте скорость к условиям вождения, особенно там, где в рабочей зоне есть пешеходы или другие штабелеры. Уменьшайте скорость, если ограничен обзор и если могут встретиться пешеходы или другие машины.
- Во избежание несчастных случаев обращайте особое внимание на других людей и на неподвижные или движущиеся объекты в рабочей зоне.
- Имейте в виду, что погрузчик может работать по-разному при повороте направо и налево из-за асимметричного расположения руля.
- Всегда будьте готовы остановиться, если другие люди находятся в рабочей зоне.

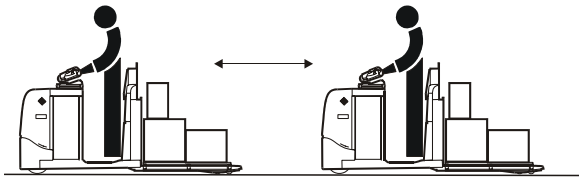

- Сохраняйте безопасную дистанцию от всех машин впереди.
- Сохраняйте безопасную дистанцию от углов грузовых платформ и погрузочных пандусов. Будьте внимательны к отмеченным опасным зонам.
- Включайте звуковой сигнал, когда догоняете другую машину или когда требуется привлечь внимание других людей.
- Всегда уступайте дорогу нагруженному штабелеру на перекрестках и в узких проходах.
- **Никогда** не позволяйте пассажирам ездить на штабелере.
- **Никогда** не высовывайтесь при вождении из операторской будки.

© BT Industries AB 219477-170

- Перед тем, как заводить штабелер на погрузочный пандус, убедитесь, что он хорошо закреплен и имеет необходимую грузоподъемность. Ездите медленно и осторожно вдоль пандусов.
- При заезде штабелера на другую машину, убедитесь, что она устойчива, и что тормоза задействованы правильно.
- Перед тем как ввести штабелер в лифт, убедитесь, что лифт рассчитан на полный вес штабелера с грузом и оператором. Въезжайте грузом вперед. Людей в лифте быть не должно.
- Когда груз заслоняет обзор, при вождении всегда располагайте груз сзади.

Манипулирование грузами

- При взятии или укладке груза ведите штабелер с осторожностью.
- Управляйте штабелером с поднятыми вилами только тогда, когда маневрируете при погрузо-разгрузочных работах. Сохраняйте безопасное расстояние от людей в ближайшей зоне.
- Работайте только с грузами, вес которых не превышает допустимой грузоподъемности штабелера. Длина/ширина вил должна быть приспособлена к форме и размерам груза.
- Работайте только с грузами, которые устойчивы и безопасно уложены.
- Особую осторожность нужно проявлять при обращении с длинными и высокими грузами.

Парковка штабелера

- Всегда паркуйтесь с полностью опущенной грузовой кареткой и включенными тормозами.
- Всегда паркуйтесь в предназначенных для этого местах, если они имеются.
- **Никогда** не паркуйте погрузчик, не отключив его от электропитания.

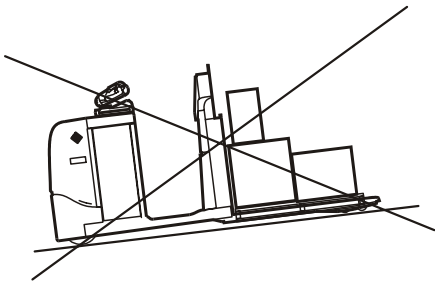

- **Никогда** не паркуйте штабелер на уклонах.
- **Никогда** не паркуйте штабелер так, чтобы он мешал аварийным выходам.
- **Никогда** не паркуйте штабелер так, чтобы он мешал движению или работе.

Манипуляции с батареей

- Всегда осторожно обращайтесь с батареей и ее соединениями. Перед заменой и зарядкой батареи прочтите инструкции и тщательно им следуйте. См. раздел *Аккумуляторная батарея.*

- Всегда носите защитные очки при работе с батареей.
- Убедитесь, что батарея на штабелере имеет вес, соответствующий информации на идентификационной табличке штабелера.
- Убедитесь, что батарея закреплена в ее отсеке.

Профилактическое техническое обслуживание и ремонт

Для предотвращения отказов и несчастных случаев необходимо следовать инструкциям по техническому обслуживанию, см. главу *Карту технического обслуживания* в разделе *Профилактическое техническое обслуживание*. Только квалифицированный и обученный на BT персонал допускается для обслуживания, регулировки и ремонта штабелера.

Все запчасти должны быть разрешены BT.

Не разрешаются модификации или переделки в штабелере, которые могут повлиять на безопасность его использования или функционирования.

Предупреждающие и информационные таблички и знаки

На рисунке показаны положение и обозначения табличек и знаков, помещенных на штабелере.

1. Табличка модификации
2. Направление движения
3. Гидравлическое управление: Подъем
4. Гидравлическое управление: Опускание
5. Сигнал/Звуковой сигнал
6. Идентификационная табличка
7. Серийный номер
8. Заливка гидравлического масла
9. Точки подъема
10. Перевозка пассажиров запрещена

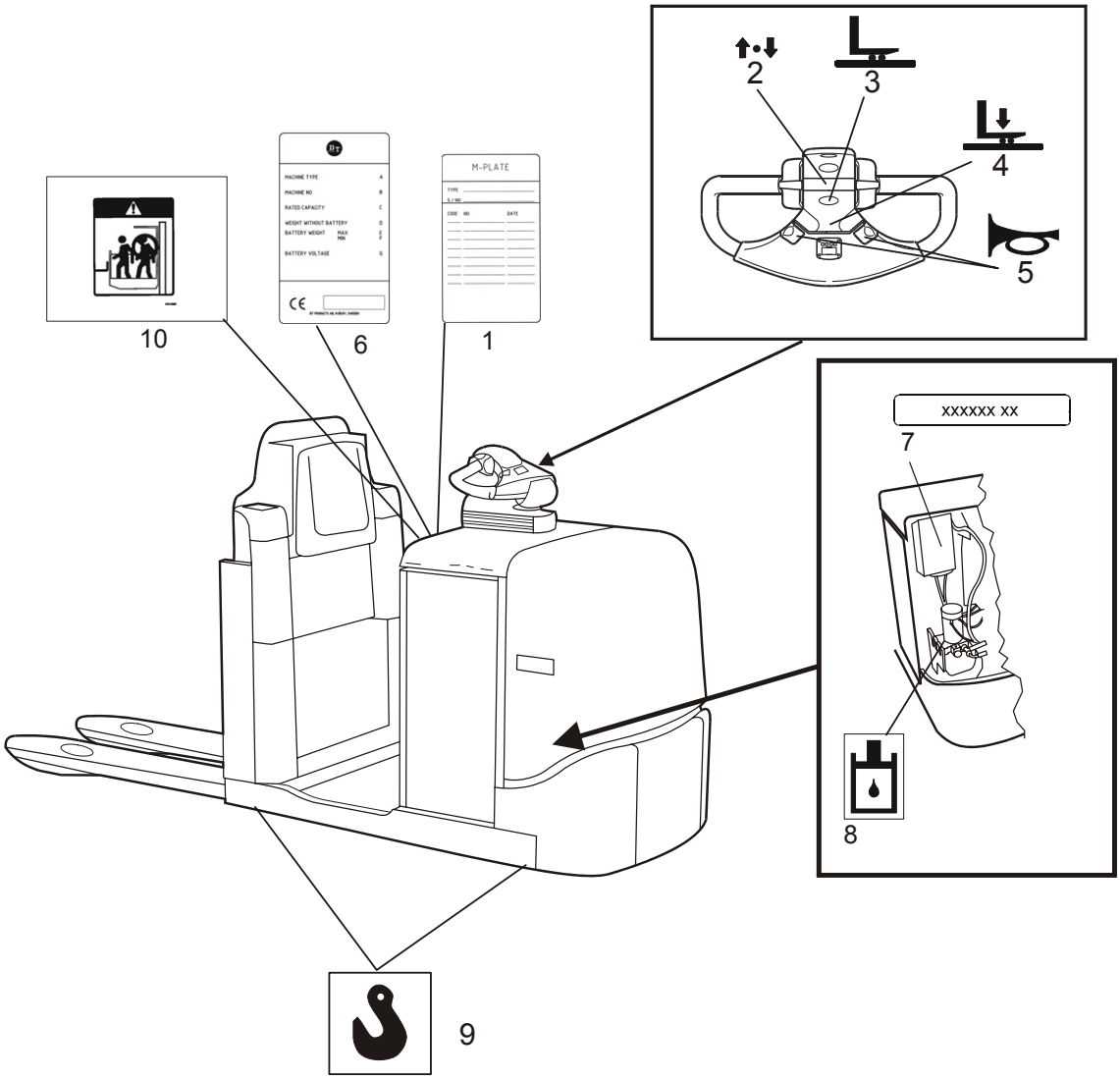

Описание штабелера

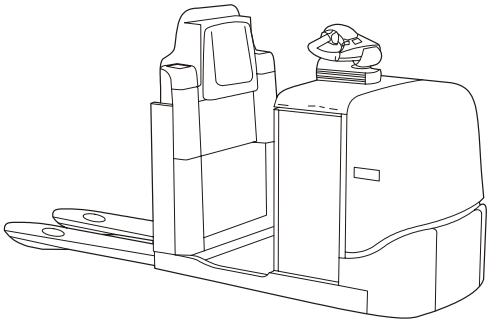

Погрузчик предназначен для подъёма-загрузки грузов или изделий с высоты пола. По своему основному дизайну погрузчик оснащён блоком управления для работы, располагающимся либо в кабине водителя, либо с боковой стороны погрузчика. Скорость ограничена соответствующей скоростью шагания при управлении погрузчиком оператором, шагающим рядом с погрузчиком. По своему основному дизайну он предназначен только для забора грузов с пола или первого уровня.

Погрузчик может быть оснащён различными дополнительными устройствами, например, подножкой, противоскользящим ковриком и защитной рамой для забора грузов со второго уровня.

Максимальная грузоподъёмность OL 25 – 2500 кг.

Электрическая система погрузчика рассчитана на 24 Вольт, и скорость регулируется с помощью транзисторного прибора управления, который обеспечивает плавный контроль над ускорением и скоростью при вождении. По причинам безопасности и устойчивости скорость при движении вильчатым захватом вперёд ниже, чем при переднем ходе.

Вилы поднимаются с помощью мощного и компактного гидравлического узла, который автоматически выключается, когда вилы достигают своего наивысшего положения. Автоматическое выключение используется, чтобы увеличить срок службы гидравлических компонентов и уменьшить потребляемую от батареи мощность.

Обратите внимание на то, что некоторые из моделей штабелера, описанные в Руководстве оператора могут не продаваться в Вашей стране.

Предусмотренное применение штабелера

Штабелер разработан и изготовлен исключительно для того, чтобы обрабатывать грузы. Штабелеры должны быть оснащены соответствующими принадлежностями, важными для назначения.

Запрещенное применение штабелера

Погрузчик разработан для забора грузов внутри помещения. Не разрешается использовать погрузчик с другими целями, например:

- В местах, где содержатся пыль или газы, которые могут стать причиной пожара или взрыва.
- Как буксировочный штабелер для трейлеров.
- Для буксировки других штабелеров.
- Для перевозки/подъема пассажиров.
- Для езды по гравию и траве.

Эксплуатационные характеристики штабелера

В таблице приведена информация о некоторых технических характеристиках, имеющих важное значение для каждодневной работы.

Тип погрузчика	OL 25
Расчётная мощность, кг*	2500
Высота подъёма, мм	225
Высота подъёма вил, мм	130
Скорость переднего хода без нагрузки, км/час	12
Скорость переднего ходя с расчётной нагрузкой, км/час	9
Скорость вильчатым захватом вперёд без нагрузки, км/ча	10.5
Скорость вильчатым захватом вперёд с расчётной нагрузкой, км/час	8.5
Градиент с расчётной нагрузкой, %	5/10
Вес без аккумулятора, короткое шасси, вильчатый захват1150 мм, кг	765
Вес без аккумулятора, длинное шасси, вильчатый захват 2350 мм, кг	897
Радиус поворота с поднятым вильчатым захватом (Wa), короткое шасси, вильчатый захват 1150 мм, мм	2196
Уровень постоянного шума по стандартам EN 12053, dB A	71
Уровень вибрации по стандартам EN 13059, м/сі	0,9
Одобренный к использованию руль, материал	Валколлан пауэртейн нарезанный трактотан

* Отличия могут иметь место для штабелеров, приспособленных к специальным условиям применения; правильные значения можно найти на идентификационной табличке штабелера. В таких случаях штабелер дополнительно снабжают табличкой модификации.

© BT Industries AB 219477-170

Размеры штабелера

На рисунке показаны внешние размеры штабелера стандартной конструкции.

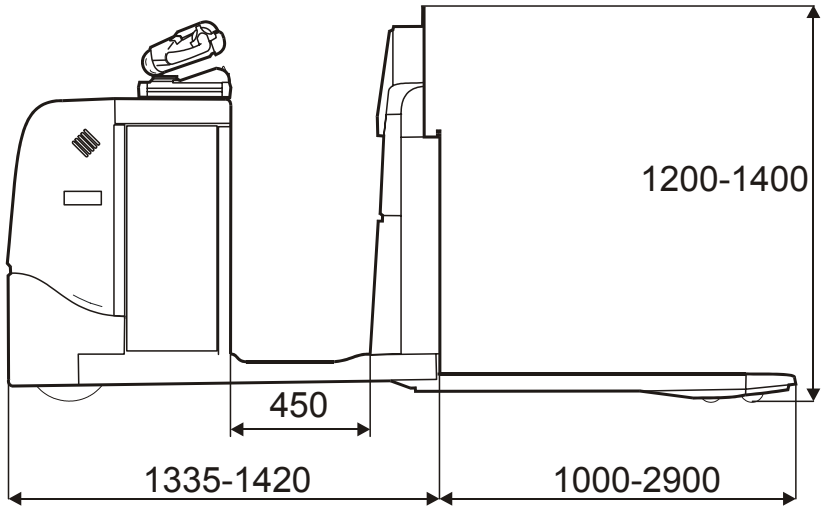

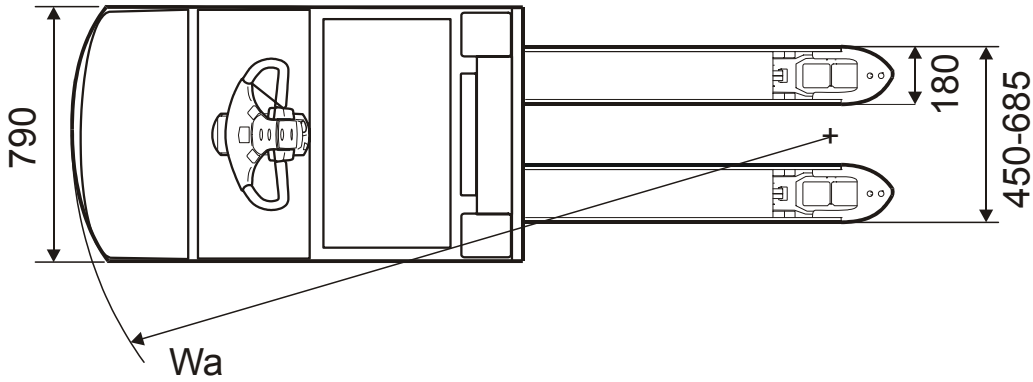

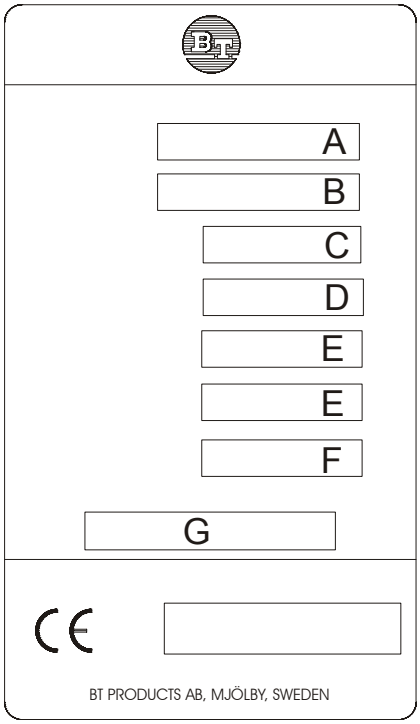

Идентификационная табличка

На рисунке показана табличка с паспортными данными штабелера для европейского варианта конструкции (CE).

Позиция	Текст		Единицы
A	тип		
B	номер		
C	номинальная грузоподъемность		кг
D	вес без аккумулятора		кг
E	вес аккумулятора	макс мин	кг кг
F	напряжение аккумулятора		В
G	тип аккумулятора		

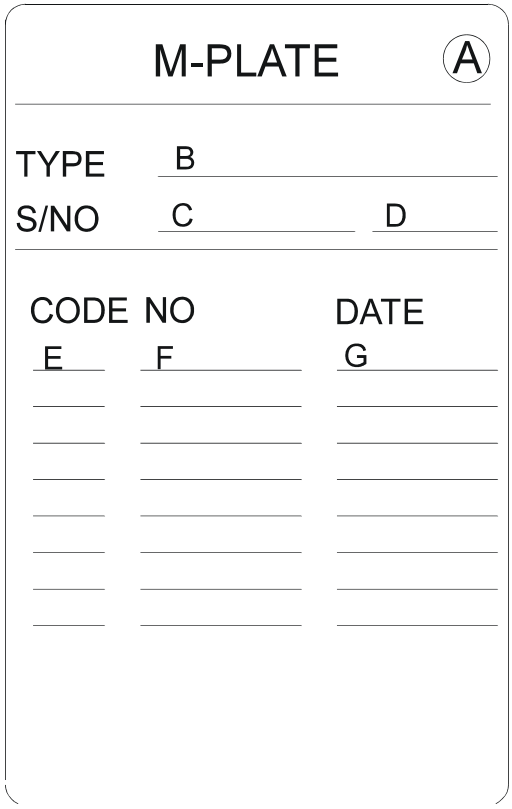

Табличка модификации

На рисунке показана табличка модификации, которую помещают на штабелер, если его поставляют в виде нестандартной модели или если его модифицируют после того, как он выпущен изготовителем. Табличка содержит информацию, соответствующую приведенной ниже таблице.

Позиция	Текст
A	Табличка модификации
B	Модель
C	Серийный номер
D	Место изготовления
E	Место изготовления
F	Номер модификации
G	Дата

Основные компоненты

1. **Рулевой механизм:**
   Погрузчик может управляться так, чтобы оператор либо стоял в кабине, либо шёл со стороны погрузчика. При управлении сбоку скорость снижается до 6 км/час. Тормоз активируется, когда рулевой механизм находится в приподнятом положении.
2. **Идентификационная табличка:**
   Тип штабелера, серийный номер, год выпуска, вес без батареи, вес батареи, номинальная грузоподъемность, напряжение батареи, тип батареи и ее производитель
3. **Крышка:**
   Съемные, что обеспечивает хороший доступ при обслуживании.
4. **Самоориентирующееся колесо**:
   Одно регулируемое самоориентирующееся колесо для обеспечения устойчивости.
5. **Точки подъёма:**
   Вес машины смотрите на табличке с паспортными данными.
6. **Аккумулятор/соединитель для подзарядки:**
   Батарею заряжают через постоянно присоединенный зарядный коннектор.
7. **Аккумуляторная батарея:**
   24 Вольт
8. **Каретка вил:**
   Вильчатый захват удерживается в вертикальном положении с помощью системы звена.
9. **Аварийный выключатель**
   Нажмите аварийный выключатель для отключения подачи электропитания.

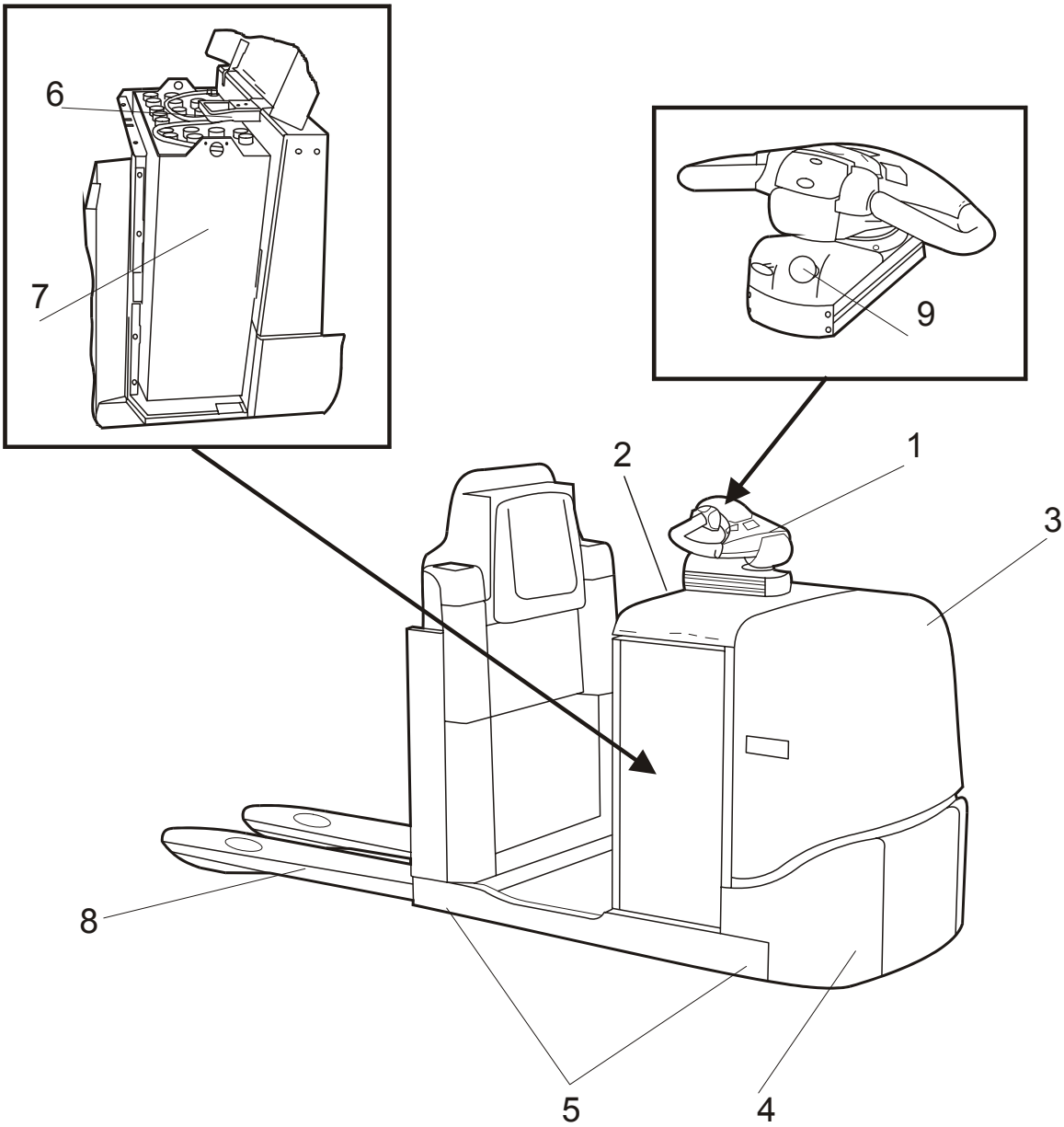
6
7
9
2
1
3
8
5
4

Органы управления и приборы

1. Селектор направления движения и управление скоростью
2. Управление подъемом и опусканием вил
3. Звуковой сигнал
4. Дисплей
5. Клавиатура
6. Экстренное выключение
7. Разъединитель батареи и коннектор батареи
8. Блок рулевого управления и тормоз

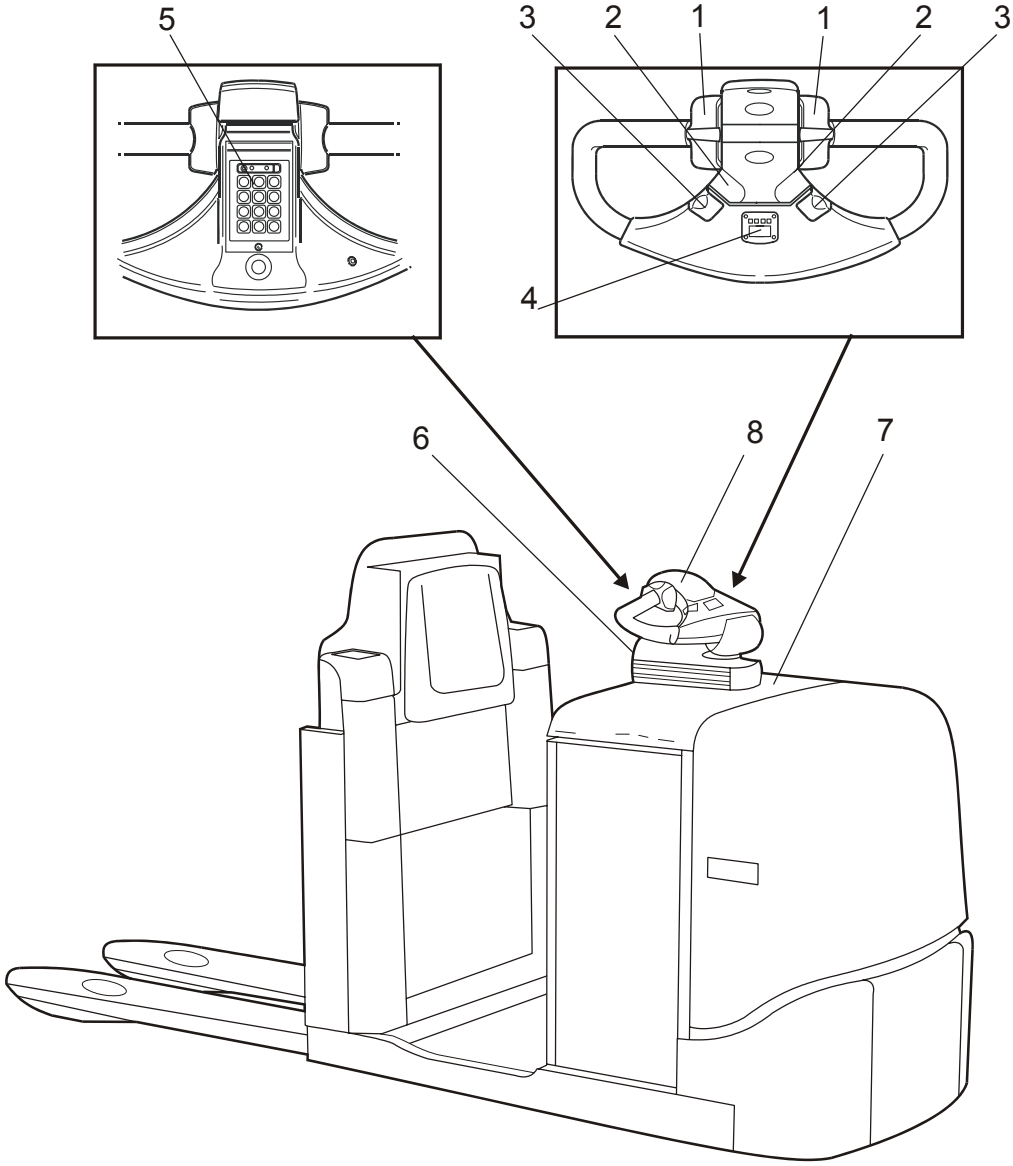

Селектор направления движения и управление скоростью (1)

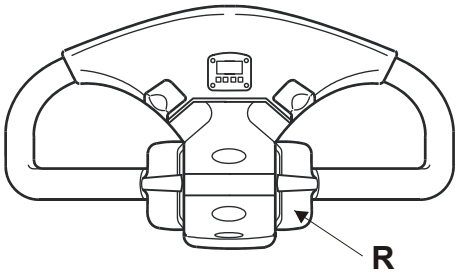

- Выберите направление движения, перемещая рычаг R в нужном направлении. Скорость регулируется непрерывно изменением положения рычага. После отключения тормоза в тот же момент активируется этот рычаг. Скорость при изменении направления движения зависит от положения этого рычага. Когда оператор отпускает рычаг и он возвращается в нейтральное положение, скорость автоматически уменьшается.

Управление подъемом и опусканием вил (2)

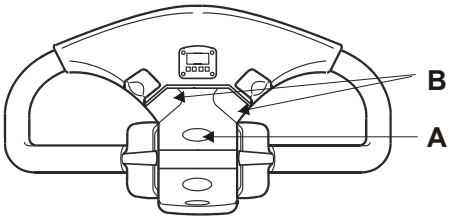

Управляющая кнопка активирует магнитный датчик, который запускает двигатель насоса при подъеме и регулирует электромагнитный клапан при опускании. Скорость опускания вил управляется расходным клапаном

На рисунке показаны органы управления, как они видны с места оператора.

- Поднимайте вилы нажатием A и опускайте нажатием B.

Внимание: Вильчатый захват нельзя опустить, когда электропитание погрузчика отключено.

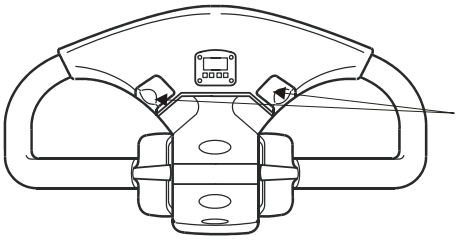

Звуковой сигнал (3)

Звуковой сигнал звучит, пока нажата кнопка.

Дисплей (4)

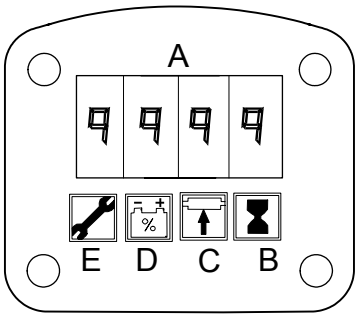

A: Цифровое поле

B: Указатель количества часов наработки

C: Параметрический контроль

D: Индикатор батареи

E: Индикатор ошибки

Дисплей поставляет оператору информацию о состоянии батареи, времени работы и сообщения об ошибках. Этот дисплей можно также использовать для изменения рабочих параметров.

Цифровое поле (A)

В этом поле обычно указывается в % емкость батареи, но можно выводить сюда и коды ошибок и параметры.

Указатель количества часов наработки (B)

Когда этот символ загорается, на цифровом табло можно прочитать время наработки.

Параметрический контроль (C)

При проверке выставленных параметров будет гореть окно индикатора C. Список параметров можно при этом прочитать на цифровом табло.

Индикатор батареи (D)

Когда этот символ подсвечен, емкость батареи в % показана на цифровом поле в следующем виде:

100% = Полностью заряженная батарея
0% = Разряженная батарея

Когда это поле показывает емкость батареи 0%, подъемные функции штабелера отключаются для предотвращения перегрузки батареи. Штабелером можно еще управлять, чтобы доставить его на станцию зарядки.

Индикатор ошибки (E)

Когда этот символ мигает, на цифровом поле воспроизводится код ошибки. Значения кодов ошибок приведены в таблице *Коды ошибок* (стр. 28).

Функционирование

При включении управляющего тока сначала на дисплее в течение нескольких секунд показывается счетчик часов с индикатором этого счетчика, а затем непрерывно отображается индикатор батареи и её ёмкость.

Если имеет место ошибка, то мигает индикатор кода ошибки на дисплее, и одновременно на цифровом поле показывается код ошибки.

Клавиатура (5)

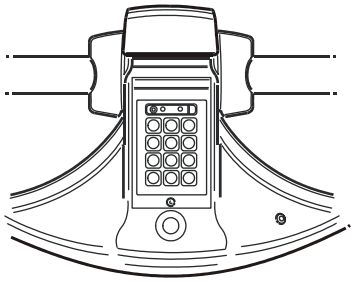

Погрузчик оснащён клавиатурой, вход в систему осуществляется через PIN-код.

- Запустите погрузчик, введя свой PIN-код, потом нажмите **I**. Если вы неправильно набрали PIN-код, загорается красный светодиод.
- Отключите погрузчик, нажав на (**0**).

PIN-кодом являются последние четыре вводимые цифры. Это значит, что если вы неправильно его введёте, вам нужно будет только начать с первой цифры в PIN-коде

Экстренное выключение (6)

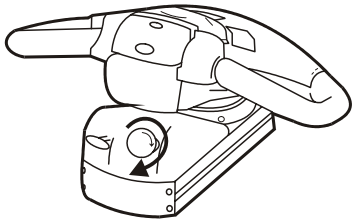

Штабелер снабжен экстренным выключателем (см. рисунок). Нажмите на экстренный выключатель, чтобы отключить подачу питания:

- При несчастном случае.
- В экстренной ситуации, при угрозе несчастного случая.
- При сварочных работах.

• Отпустите экстренный выключатель поворотом ручки в направлении стрелки.

Разъединитель батареи и коннектор батареи (7)

• Снимите разъединитель батареи (смотри рисунок), чтобы прервать подачу питания :

- При несчастном случае.
- В экстренной ситуации, при угрозе несчастного случая.
- При сварочных работах.

ВНИМАНИЕ!

Батарея может быть повреждена.
При сварке, использующей электрический источник питания, сварочный ток может пройти через батарею. Необходимо отсоединять батарею.

Чтобы зарядить батарею, вытащите разъединитель батареи и подсоедините коннектор зарядного устройства к постоянному коннектору батареи штабелера. После зарядки снова поставьте на место разъединитель батареи.

© BT Industries AB 219477-170

Блок рулевого управления и тормоз (8)

- При вождении погрузчиком блок рулевого управления должен быть опущен, F.
- Поднимите блок рулевого управления (B2) при аварийном торможении или нажмите аварийный выключатель.

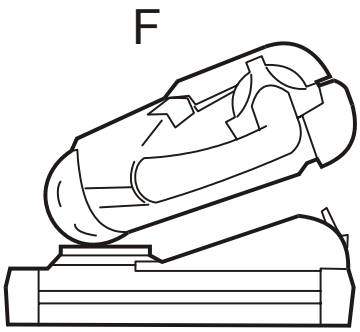

Тормоз приводится в действие с помощью электричества блоком рулевого управления/торможения. Тормоза срабатывают, когда блок приподнят (B2).

Ходовой тормоз выполняет двойную функцию – нейтрального и тормоза двигателя/реверсивного тормоза.

Нейтральный тормоз:

Нейтральный тормоз активируется, когда оператор ставит рычаг управления скоростью в центральное положение. Сила торможения может регулироваться с помощью параметра 4 «Автоматическое снижение скорости».

Тормоз двигателя/реверсивный тормоз:

Активируется, когда оператор сдвигает рычаг управления скоростью в направлении, обратном ходу погрузчика. При переключении скорости таким образом система привода используется более эффективно.

Механический тормоз приводится в действие, когда блок рулевого управления приподнят (B2), в этом положении он должен быть, когда погрузчик не используется. При обычных операциях приёма-разгрузки грузов не обязательно поднимать блок рулевого управления, так как механический тормоз активируется, как только оператор выходит из погрузчика. Машина снимается с тормоза, как только приводится в действие рычаг управления скоростью.

Если оператор выходит из погрузчика на ходу, машину необходимо остановить с помощью тормоза двигателя, после чего срабатывает механический тормоз. Силу торможения при выходе из погрузчика на ходу можно отрегулировать, используя параметр 7 «Тормоз».

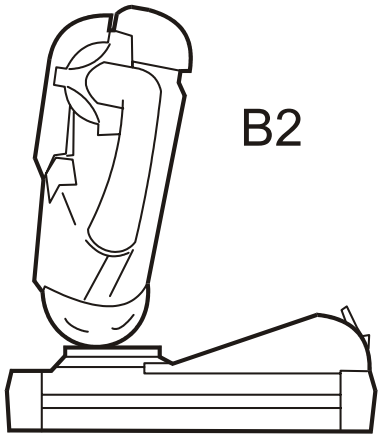

Дисплей и программирование

Можно просматривать машинные регистры, но нельзя их перепрограммировать. Однако вы можете перепрограмми ровать параметры, относящиеся к оператору. Эти параметры можно найти в таблице. Более подробную информацию о параметрах и предупреждениях и кодах ошибок смотрите в *Руководстве по обслуживанию* (SM).

Дисплей

Следуйте инструкциям, приведенным ниже, чтобы просмотреть машинные регистры и регистры оператора:

- Держите нажатой кнопку звукового сигнала, при этом одновременно введите свой код и нажмите один раз на зеленую (**“I”**) кнопку. После этого отпустите кнопку звукового сигнала.

Теперь дисплей будет показывать следующие функции:

- Время работы и время, оставшееся до следующего обслуживания (H)
- Коды ошибок (E)
- Параметры (P)
- Номера аппаратного оборудования и программного обеспечения (Pn)

- Отпустите кнопку звукового сигнала на нужном кадре дисплея.
- Просмотрите поочередно вышеуказанные различные функции, поворачивая ручку управления скоростью.

Программирование

Для перепрограммирования параметров, относящихся к оператору (если изменение разрешено) выполните следующие операции:

ВНИМАНИЕ!

Управление штабелером.
Характеристики управления штабелером изменятся, если Вы измените какой-либо из параметров, относящихся собственно к штабелеру. Не изменяйте никаких параметров, не обладая достаточными знаниями.

Штабелер с клавиатурой

- С помощью клавиатуры введите номер драйвера, параметры которого должны быть изменены.
- Нажмите "I" на клавиатуре, удерживая одновременно нажатой кнопку звукового сигнала.
- Отпустите кнопку звукового сигнала, когда на дисплее появится символ "P".
  Символ параметра на дисплее начнет светиться.
- Для локализации нужного параметра вращайте ручку регулировки скорости до тех пор, пока на дисплее не появится номер нужного параметра.
- Однократно нажмите кнопку звукового сигнала для изменения значения.
  Символ параметра на дисплее начнет мигать.
- Измените значение, поворачивая ручку регулировки скорости.
- Сделайте подтверждение, нажав кнопку звукового сигнала еще раз. Символ параметра на дисплее перестанет мигать, но останется подсвеченным.
- Завершите программирование нажатием "O" на клавиатуре.

Параметры

№	Тип параметра	Единицы	Миним/ Макс.	Стандартное значение	Примечания
1	Макс. скорость, в направлении вил	%	30/100	80	30: низкая скорость 100: высокая скорость С округлением до 5-го знака
2	Макс. скорость, в направлении ведущего колеса	%	30/100	100	30: низкая скорость 100: высокая скорость С округлением до 5-го знака
3	Ускорение	%	10/100	100	10: низкое ускорение 100: полное ускорение С округлением до 5-го знака
4	Автоматическое уменьшение скорости	%	5/100	70	Сила торможения, когда ручка регулировки скорости возвращена в нейтральное положение 40 : уменьшение низкой скорости 100 : уменьшение высокой скорости С округлением до 5-го знака
5	Скорость с платформой, поднятой более чем на 0,5 м	%	0/100	100	Макс. скорость с платформой, поднятой более чем на 0,5 м 100: 6 км/ч 0: движение невозможно
6	Скорость при вождении штабелера оператором, идущим сбоку	%	40/100	70	40: низкая скорость 100: высокая скорость Макс. скорость 6 км/ч С округлением до 5-го знака
7	Тормоз	%	60/100	90	Степень торможения, если оператор покидает платформу во время вождения

Коды предупреждений

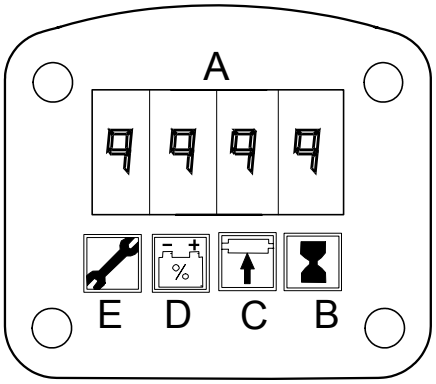

Когда возникает ошибка, на дисплее справа от окна (A) символов в течение 10 секунд воспроизводится код предупреждения.
Если ошибка сохраняется более 1 минуты, предупреждение будет повторно включено на еще один период в течение 2 сек.
Этот процесс будет продолжаться до тех пор, пока неисправность не будет устранена. При этом штабелером все еще можно управлять с сохранением функций, указанных в приведенной ниже таблице.
Ошибка также индицируется в окне (E) индикатора.

ПРЕДУПРЕЖДЕНИЕ!
Игнорирование индикации об ошибке.
Угроза безопасность штабелера.
Всегда связывайтесь со специалистом по обслуживанию перед возобновлением пользования штабелером, если на дисплее был обнаружен код ошибки.

Номер кода	Тип ошибки	Воздействие на погрузчик
C19	Неподходящие значения параметров погрузчика, введены стандартные значения.	Изменяются параметры управления погрузчиком.
C20	Рычаг управления скоростью при старте не в нейтральном положении.	Невозможно ехать на погрузчике.
C26	Нет связи с сервомотором при запуске погрузчика.	Невозможно ехать на погрузчике.
C28	Был активизирован аварийный выключатель.	Погрузчик останавливается.
C29	Время начала технического обслуживания.	На дисплее отображается причина ошибки.
C31	Проблема с гидравлическим датчиком или кабелями.	Скорость доводится до максимума, как если бы погрузчик был полностью нагружен.
C35	Сервомотор, сигнализация о перегреве	Причина ошибки отображается на дисплее.
C41	Слишком низкое напряжении аккумулятора.	Причина ошибки отображается на дисплее.
C42	Слишком высокое напряжение аккумулятора.	Причина ошибки отображается на дисплее.
C43	Высокая температура на транзисторной панели.	Сокращается качество работы по управлению транспортным средством.

© BT Industries AB 219477-170

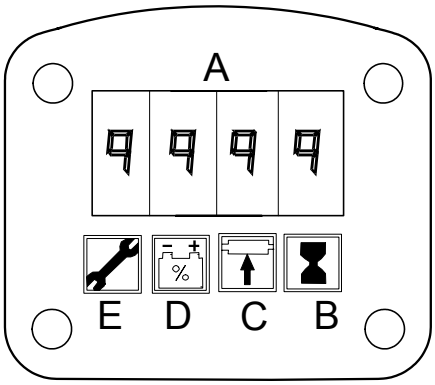

Коды ошибок

Когда возникает ошибка, на дисплее в окне (A) символов воспроизводится код, и подсвечивается индикаторное окно (E). Влияние каждого кода ошибки на штабелер показано в нижеследующей таблице.

Номер кода	Тип ошибки	Воздействие на погрузчик
E50	Выключатель платформы активен более 5 минут при неработающем погрузчике	Погрузчик двигается крайне медленно; 2.5 км/час
E80	Ошибка сервомотора	Погрузчик двигается крайне медленно; 2,5 км/час
E81	Ошибка сервомотора, слишком высокое напряжение	Погрузчик двигается крайне медленно; 2,5 км/час
E101	Ошибка аппаратного обеспечения	Невозможно запустить погрузчик
E104	Ошибка программного обеспечения	Погрузчик останавливается
E106	Слишком сильный ток на цифровом выходе или слишком сильный ток намагничивания	Погрузчик останавливается
E107	Не включить главный контактор	Погрузчик останавливается
E108	Контактор приварен	Погрузчик останавливается
E110	Ошибка системы	Погрузчик останавливается
E113	Сервомотор, неопределенная ошибка	Погрузчик останавливается
E114-E134	Ошибка сервомотора	Погрузчик останавливается
E135	Необходимо откалибровать потенциометр, используйте параметр 36	Погрузчик останавливается
E136	Ошибка потенциометра	Погрузчик останавливается
E137	Сервомотор, проверьте контрольную сумму	Погрузчик останавливается
E138	Сервомотор, нет связи	Погрузчик останавливается
E139	Ошибка связи	Погрузчик останавливается
E140	Ошибка контрольной суммы	Погрузчик останавливается

© BT Industries AB 219477-170

Номер кода	Тип ошибки	Воздействие на погрузчик
E141	Неисправность программного обеспечения	Погрузчик останавливается
E150	Ошибка связи	Погрузчик останавливается
E151	Ошибка связи	Погрузчик останавливается
E157	Неисправность шины символа отмены	Погрузчик останавливается
E159	Неисправность шины символа отмены	Погрузчик останавливается
E160	Неисправна функция безопасного разворота	Погрузчик останавливается
E200	Шунтовая обмотка раскрыта	Погрузчик останавливается
E201	Неисправен средний минус, транзисторный блок	Погрузчик останавливается
E202	Ответвлённый ток в транзисторном блоке неисправен	Погрузчик останавливается
E214	Блокировка по времени символа отмены, транзисторный блок	Погрузчик останавливается

Дополнительные приспособления

Штабелер может быть оборудован различными принадлежностями, чтобы увеличить Вашу безопасность при использовании штабелера. Принадлежности могут быть объединены.

Передвижной блок рулевого управления

Погрузчик может быть оснащён блоком рулевого управления, который можно двигать по боковой линии поперёк корпуса аккумулятора.

Встроенный простой клиент

Погрузчик может быть оснащён 10-дюймовым простым клиентом, интегрированным с кожухом двигателя. Это устройство было разработано для оборудования, поставляемое из Экерстрёмс, Швеция.

Блок НЕЛЬЗЯ непрерывно ставить на более низкие температурные пределы при отключении электропитания. Это может сократить период эксплуатации блока. Поэтому при этом рекомендуется снимать блок с погрузчика с вильчатым захватом.

Рабочая температура

Температура окружающей среды: от -30 до +50° при влажности 0 – 85%.

Температура хранения

От -20 до +60° при влажности 0 – 85%.

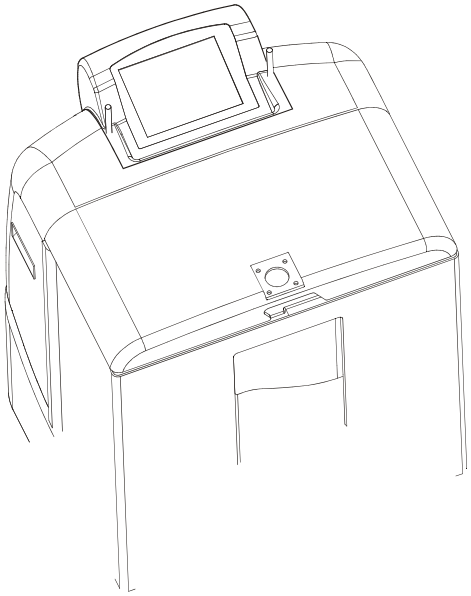

Держатель термоусадочной плёнки

Погрузчик может быть оснащён держателем термоусадочной плёнки, который устанавливается на спинку сиденья.

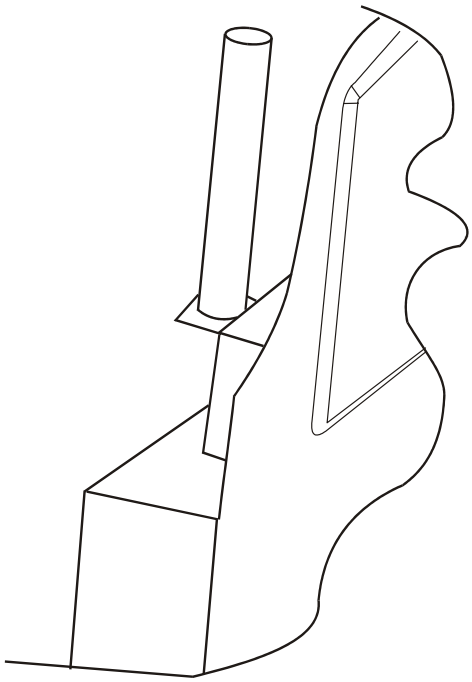

Опора для груза

Опора для груза повышает его устойчивость при работе с высокими грузами. Имеются в наличии опоры с разной высотой, соответствующей высоте Вашего конкретного груза.

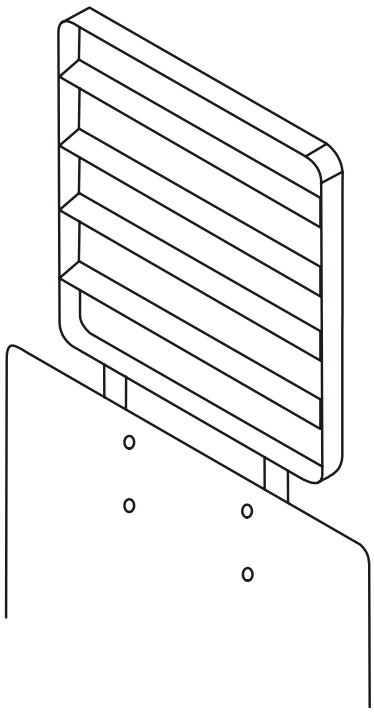

Ролики под аккумулятор

Ролики под аккумулятор позволяют просто заменить аккумулятор, так как в этом случае его можно вытащить сбоку. В стандартной конфигурации аккумулятор располагается на уровне поверхности, в этом случае при замене его нужно вытаскивать краном.

Подъём-загрузка грузов вторым уровнем

Погрузчик оснащён лестницей, встроенной в спинку сиденья, леерным ограждением и нескользкой лестничной поверхностью, что позволяет свободно производить подъём-загрузку вторым уровнем на корпусе аккумулятора. Это устройство включает передвижной блок рулевого управления.

Стол замены аккумулятора

У стола есть ролики, на нём можно размещать два аккумулятора для быстрой замены с боковой поверхности.

Монтажная панель

У монтажной панели есть скрепка для бумаг, которая может удерживать на месте листы формата А4.

Устройство защиты от столкновений

Армированная рама вокруг плиты мотора, предоставляющая особую защиту в случае столкновений.

Платформа для подъема оператора для загрузки со 2-го уровня.

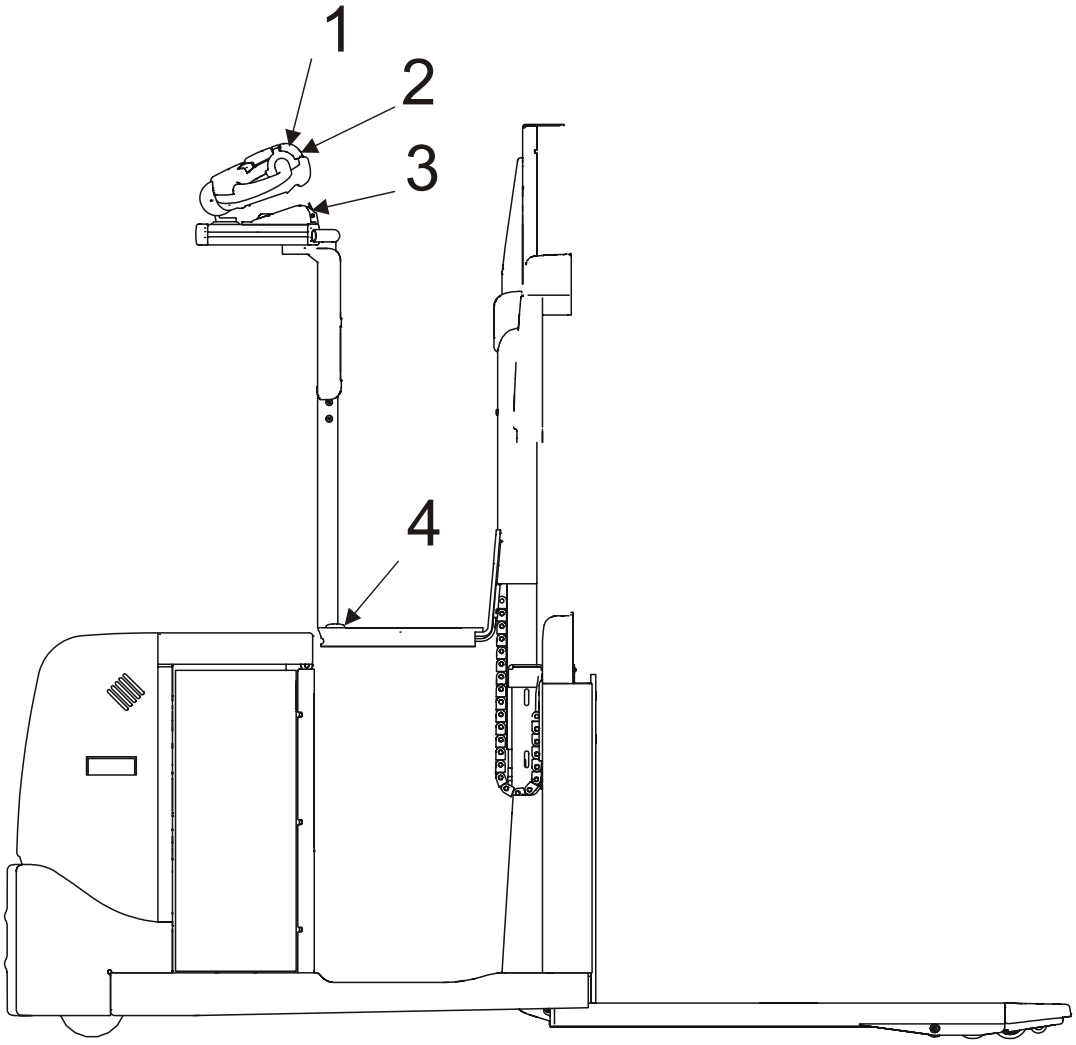

1. Управление опусканием платформы оператора
2. Управление подъемом платформы оператора
3. Аварийный выключатель
4. Педаль для опускания платформы оператора

Штабелер может быть оснащен подъемной платформой оператора для облегчения загрузки со 2-го уровня. Платформа может быть смонтирована на заводе-изготовителе, но может быть установлена позже при помощи набора, содержащего все необходимые детали.

При загрузке со второго уровня, платформа должна быть поднята на максимальную высоту подъема.

ПРЕДУПРЕЖДЕНИЕ!

Риск споткнуться.
Оператор может споткнуться об органы рулевого управления и опорную стойку.
Всегда поднимайте платформу до максимального верхнего положения.

Подъемная платформа управляется с помощью амортизирующих соленоидных клапанов, чтобы предотвратить напряжение ног оператора при начале движения и при остановке.

Штабелер можно вести при поднятой платформе. Если штабелер движется с платформой, поднятой на 500 мм или выше, то скорость ограничена до 6,0 км/час.

ПРЕДОСТЕРЕЖЕНИЕ

Риск потери устойчивости.
При повороте штабелер с поднятой платформой оператора может потерять устойчивость.
Ведите штабелер по прямой линии, если платформа оператора поднята.

Органы управления опусканием и подъемом платформы оператора (1) и (2)

Органы управления опусканием и подъемом платформы оператора (1) и (2) расположены на блоке рулевого управления.

- Поднимите платформу, нажав на нижнюю часть рычага управления (2). Функция подъема автоматически выключается, когда платформа достигает максимальной высоты подъема.

ПРЕДУПРЕЖДЕНИЕ!

Риск споткнуться.
Оператор может споткнуться об органы рулевого управления и опорную стойку.
Всегда поднимайте платформу до максимального верхнего положения.

- Опустите платформу, нажав на верхнюю часть рычага управления (1). Платформа автоматически остановится в крайнем нижнем положении, даже если рычаг управления находится в нажатом состоянии.

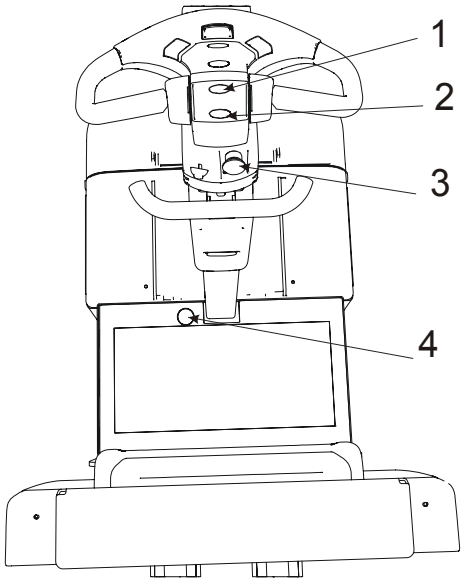

Экстренное выключение (3)

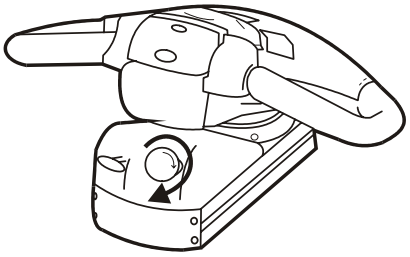

Штабелер снабжен экстренным выключателем (см. рисунок). Нажмите на экстренный выключатель, чтобы отключить подачу питания:

- При несчастном случае.
- В экстренной ситуации, при угрозе несчастного случая.
- При сварочных работах.

ВНИМАНИЕ!

Батарея может быть повреждена.
При сварке с использованием источника электрического питания сварочный ток может пройти через батарею.

- Отпустите экстренный выключатель поворотом ручки в направлении стрелки.

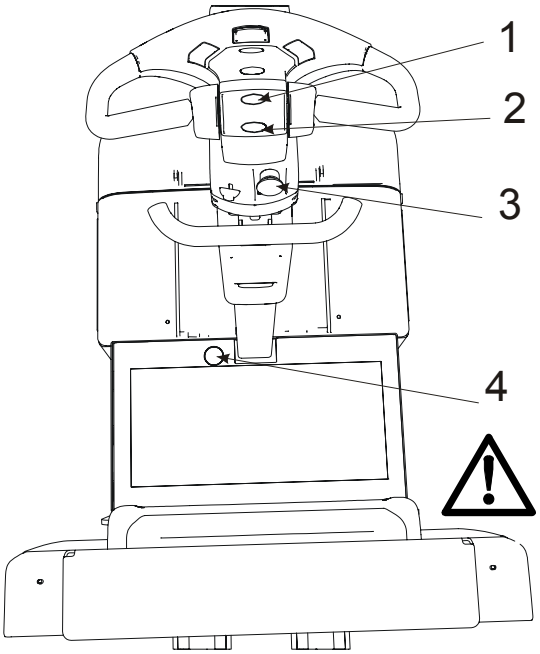

Педаль для опускания платформы оператора (4)

Штабелер может быть также оснащен педалью для опускания платформы оператора. Педаль находится на краю пола платформы.

- Опустите платформу, дважды нажав (макс. 3 сек. между нажатиями) на педаль (4). Платформа тормозит автоматически в крайнем нижнем положении, независимо от того, нажата ли педаль.

ПРЕДУПРЕЖДЕНИЕ!

Риск споткнуться.
Оператор может споткнуться, когда он находится между платформой и крышкой батареи, если платформа оператора не поднята на максимальную высоту. Всегда поднимайте платформу оператора до максимального верхнего положения.

Вождение

Запуск штабелера

- Убедитесь, что экстренный разъединитель не снят.
- Убедитесь, что экстренный выключатель не нажат.
- Введите на клавиатуре код и выйдите, нажав на клавишу I.
- Проверьте, показывает ли контроль аккумуляторной батареи достаточный уровень зарядки (1/2 – 1).

ВНИМАНИЕ!
Низкий уровень зарядки.
В случае продолжения работы низкий уровень зарядки может привести к повреждению батареи.
Не используйте штабелер, не заменив предварительно батарею.

- Опустите блок рулевого управления в положение привода (F).
- Переведите селектор выбора направления движения/управления скоростью в нужном направлении.
- Стояночный тормоз выключается автоматически при активировании ручки управления скоростью.

Максимальную скорость хода в 12 км/час можно достичь только, когда оператор стоит на специальной платформе.

- При поворотах на углах ведите штабелер очень осторожно. Всегда снижайте скорость при приближении к углу.

ПРЕДУПРЕЖДЕНИЕ!
Отказ функций.
Риск нарушения безопасности.
Всегда проверяйте функции безопасности, перечисленные ниже, перед началом рабочей смены.

- Что гидравлические органы управления работают в обоих направлениях.
- Что звуковой сигнал работает правильно.
- Что рулевое управление работает правильно.
- Что тормоза работают правильно.
- Что торможение при замедлении работает правильно.
- Что работают гидравлические функции.

- Трогайтесь с места медленно, с небольшим ускорением до тех пор, пока не достигнете нужной скорости.

ПРЕДУПРЕЖДЕНИЕ!
Опасное вождение.
Могут произойти несчастные случаи.
Всегда водите осторожно, со здравым смыслом и ответственно, в соответствии с приведенными общими требованиями безопасности.

Торможение

Снижать скорость следует, используя приводной двигатель, поворачивая селектор направления хода в направлении противоположном движению погрузчика. Снижение скорости регулируется с помощью акселератора.

- Аварийный тормоз приводится в действие поднятием блока рулевого управления.

Замедление

Скорость погрузчика также можно снизить с помощью электрического приводного двигателя, поворачивая селектор направления движения в направлении противоположном ходу. Контролируйте силу торможения положением рычага управления скоростью.

Штабелер оборудован так называемым устройством автоматического снижения скорости, что означает, что скорость автоматически снижается сразу после того, как ручка управления скоростью будет отпущена и возвратится в нейтральное положение.

Рулевое управление

- Управляйте погрузчиком, используя блок рулевого управления.
- Если погрузчик наталкивается на препятствие, не применяйте больше силы, чем при управлении погрузчиком в нормальных условиях. Попытайтесь высвободиться, осторожно проезжая вперёд и назад, одновременно поворачивая руль.

ПРЕДУПРЕЖДЕНИЕ!
Риск поскользнуться.
Вы можете потерять контроль над штабелером, если Ваши руки или обувь замаслены.
Всегда вытирайте руки и обувь перед вождением.

Парковка штабелера

- Остановите штабелер и отключите селектор направления движения.
- Поднимите блок рулевого управления; активизируется стояночный тормоз и погрузчик тормозит.
- Опустите вилы полностью до пола.
- Выключите штабелер.

ПРЕДУПРЕЖДЕНИЕ!
Несанкционированное использование.
Могут произойти несчастные случаи.
Всегда вынимайте ключ зажигания, когда оставляете штабелер без присмотра.

Транспортировка грузов

Вес груза должен быть в пределах допустимой грузоподъемности. Смотрите идентификационную табличку штабелера.

ПРЕДУПРЕЖДЕНИЕ!
Риск опрокидывания.
Грузоподъемность уменьшается, если на штабелере установлено дополнительное оборудование.
Всегда проверяйте общую грузоподъемность штабелера.

- Манипулируйте только грузами, которые устойчивы и которые можно разместить безопасным образом. Проявляйте особое внимание при манипулировании высокими и длинными грузами.

ПРЕДУПРЕЖДЕНИЕ!
Потеря устойчивости.
Высокие грузы могут упасть при поворотах на высокой скорости.
Передвигайтесь медленно и осторожно при поворотах.

ПРЕДУПРЕЖДЕНИЕ!
Выступающие грузы.
Груз может задеть людей, неподвижные или подвижные предметы.
Штабелер с выступающим грузом требует больше пространства при повороте.

- Ведите штабелер с грузом за собой, если груз заслоняет зону прямого обзора.

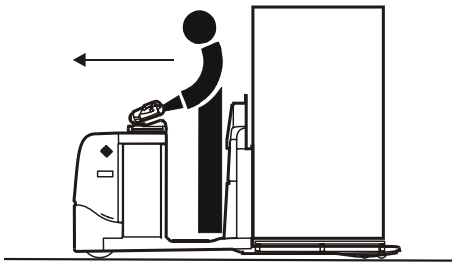

- Если обзор оператора затруднен, попросите кого-нибудь направлять ваши действия так, чтобы транспортировка могла происходить без риска нанести травмы персоналу или материальный ущерб имуществу.
- На уклонах следует ехать на уменьшенной скорости. На уклонах всегда ездите с грузом, расположенным по склону. На уклонах ведите штабелер прямо вверх или вниз. На уклонах **не** позволяется поворачивать штабелер.

ПРЕДУПРЕЖДЕНИЕ!
Риск опрокидывания.
Нагруженный штабелер может опрокинуться при попытке повернуть на уклоне.
Никогда не поворачивайте нагруженный штабелер на уклоне.

ПРЕДУПРЕЖДЕНИЕ!
Увеличенный тормозной путь.
Тормозной путь увеличивается при движении вниз по склону. Передвигайтесь с пониженной скоростью и используйте торможение двигателем штабелера.

© BT Industries AB 219477-170

- Перед тем, как заезжать в лифт, убедитесь, что лифт рассчитан на суммарный вес штабелера, груза и оператора. Въезжайте в лифт грузом вперед. В лифте не должно быть других людей.

ПРЕДУПРЕЖДЕНИЕ!
Риск перегрузки лифта.
Перегруженный лифт может упасть в шахту лифта.
Всегда проверяйте грузоподъемность лифта перед использованием его для подъема штабелера.

- Перед тем, заехать на погрузочный пандус, убедитесь, что он надежно закреплен и что он имеет достаточную грузоподъемность. Штабелер нужно вести по пандусу медленно и осторожно, с соблюдением безопасного расстояния от края.

ПРЕДУПРЕЖДЕНИЕ!
Риск опрокидывания.
Штабелер может опрокинуться.
Всегда проверяйте грузоподъемность пандуса и надежность его закрепления. Двигайтесь на безопасном расстоянии от края.

Подъём-загрузка грузов

- Всегда надевайте безопасную обувь при подъёме-загрузке.
- **Никогда** не подставляйте ноги под вилы.

ПРЕДУПРЕЖДЕНИЕ!
Риск раздавливания под вилами.
Имеется риск травмы при раздавливании при непроизвольном снижении вил или при отказе гидравлической системы.
Никогда не подставляйте ноги под вилы.

- Никогда не проносите груз над верхним краем крышки батареи, если штабелер не оборудован подходящей опорой для груза.
- Убедитесь, что груз надежно закреплен на поддоне.

Взятие груза

- Опустите вилы и осторожно подведите его под груз.
- Поднимите вилы. Штабелер не должен ехать во время подъема вил.

ПРЕДУПРЕЖДЕНИЕ!
Потеря устойчивости.
Подъем нагруженного поддона на все еще движущемся штабелере может привести к падению груза с поддона. Никогда не поднимайте груз, если штабелер движется.

- Трогайтесь с места медленно, а потом увеличивайте скорость.

Установка груза

- Остановите штабелер и опустите вилы. Не опускайте вилы до тех пор, пока штабелер полностью не остановится.
- Опускайте груз так, чтобы он не застрял, например, в проходах для штабелера или в аварийных выходах.

ПРЕДУПРЕЖДЕНИЕ!
Потеря устойчивости.
Подъем нагруженного поддона при все еще движущемся штабелере может привести к падению груза с поддона. Никогда не поднимайте груз, если штабелер движется.

- Трогайтесь с места медленно, а потом увеличивайте скорость.

Аккумуляторная батарея

Штабелер получает питание от свинцовой тяговой батареи. Если в качестве источника питания используется какая-либо другая батарея, то нужно убедиться, что напряжение батареи во время работы всегда превышает 70% номинального напряжения: 17 В для системы питания 24 В. Это необходимо для правильной работы штабелера.

- Проверьте, что на штабелере установлена тяговая батарея с напряжением 24 В с весом, лежащим в пределах минимальных/максимальных значений, указанных на идентификационной табличке.

Существуют погрузчики с двумя различными аккумуляторными отделениями, которые содержат аккумуляторы ёмкостью от 300 до 600 ампер-часов, если аккумулятор произведён по оригинальным чертежам компании BT.

Маленькое отделение аккумулятора:
300 – 450 ампер-часов
Большое отделение аккумулятора:
300 – 600 ампер-часов

Установка и подгонка аккумуляторной батареи и ее фиксатора

- Убедитесь, что кабели аккумуляторной батареи подсоединены правильно.

ПРЕДУПРЕЖДЕНИЕ!
Опасность короткого замыкания.
Неправильное подсоединение аккумуляторной батареи может вызвать короткое замыкание. Проверьте правильность полярности подсоединения. Сравните обозначения полярности на кабелях с такими же обозначениями на полюсах аккумуляторной батареи.

Можно проводить замену аккумулятора как с обеих сторон, так и сверху.

Замена батареи

- Заменяйте батарею только на батарею того же веса, что и исходная. Вес батареи влияет на устойчивость и тормозную способность штабелера. Данные о наименьшем допустимом весе батареи указаны на идентификационной табличке штабелера.

ПРЕДУПРЕЖДЕНИЕ!
Риск смещения центра тяжести.
Слишком малый вес батареи ухудшает устойчивость и тормозную способность.
Вес батареи должен соответствовать данным, указанным на идентификационной табличке штабелера.

- Нажмите экстренный выключатель.
- Откройте крышку отсека аккумуляторной батареи.
- Отсоедините батарейный разъем от батареи.
- Высвободите аккумулятор из зажима, если он зафиксирован.
- Выньте вверх разряженную батарею и установите на ее место заряженную. Если у штабелера есть стол для замены аккумуляторной батареи: выкатите разряженную батарею.
- Соедините вспомогательными кабелями штабелер и заряженную батарею и подведите штабелер в позицию рядом с заряженной батареей.
- Выключите штабелер, отсоедините вспомогательные кабели и вкатите заряженную батарею.
- Защелкните батарейный замок вниз и убедитесь в том, что он держит батарею
- Подсоедините батарейный разъем к батарее.
- Закройте крышку батарейного отсека.
- Установите экстренный выключатель в исходное положение.

ПРЕДУПРЕЖДЕНИЕ!
Падение батареи.
Батарея может упасть при переворачивании штабелера, если она не закреплена замками. Убедитесь, что батарея зафиксирована.

ПРЕДУПРЕЖДЕНИЕ!
Падение батареи.
При замене батареи она может упасть. Поднимайте батарею только разрешенными подъемниками и батарейными хомутами, предназначенными для этой цели.

Зарядка батареи

Общее запрещение

При зарядке батареи строго запрещено курить и использовать открытое пламя.

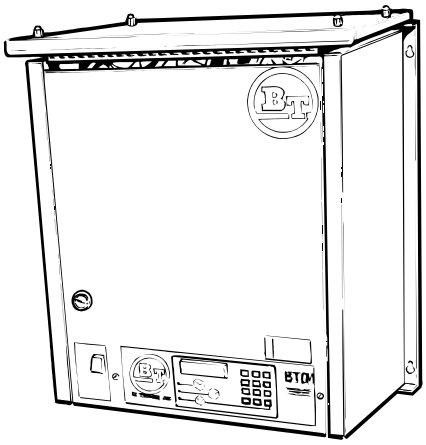

Используйте автоматическое зарядное устройство, предназначенное для зарядки тяговых батарей.

Зарядное устройство должно иметь функцию автоматического контроля процесса зарядки после окончания основного периода зарядки. Этим устраняется риск избыточной зарядки батареи, и необходимость контроля процедуры зарядки сводится к минимуму.

Зарядное устройство должно обеспечивать следующий минимальный зарядный ток:

Аккумуляторная батарея (Ач)	Зарядное устройство (А)
300 - 450	60 - 80
450 - 600	80 - 110

ПРЕДУПРЕЖДЕНИЕ!

Едкая кислота.
Электролит батареи содержит серную кислоту. Электролит, попавший на кожу, нужно немедленно смыть. Тщательно промойте водой с мылом.
Если электролит попал в глаза, немедленно промойте глаза большим количеством воды, а потом обратитесь к врачу.

ВСЕГДА НОСИТЕ ЗАЩИТНЫЕ ОЧКИ И ЗАЩИТНЫЕ ПЕРЧАТКИ ПРИ ПРОВЕРКЕ БАТАРЕИ!

Перед зарядкой

- Остановите штабелер в предназначенном для зарядки месте.
- Убедитесь, что ничто не мешает вентиляции над батареей.
- Снимите экстренный разъединитель.
- Убедитесь, что зарядное устройство батареи выключено.
- Присоедините зарядное устройство батареи к постоянно подключенному батарейному коннектору.
- Включите зарядное устройство.

ПРЕДУПРЕЖДЕНИЕ!

Риск ВЗРЫВА.
Во время процесса зарядки в батарее всегда образуются газообразные кислород и водород.
Короткие замыкания, открытый огонь и искры в окрестности батареи могут вызвать ВЗРЫВ.
Всегда выключайте зарядный ток ПЕРЕД снятием батарейного соединителя.
Обеспечивайте хорошую вентиляцию, особенно если батарея заряжается в ограниченном пространстве.

Во время зарядки

- Примерно через 10 секунд убедитесь, что амперметр показывает нормальный отсчет и что контрольная лампа включена.

После зарядки

- Убедитесь, что показание амперметра незначительно или его вовсе нет, и что лампа продолжения зарядки, если она имеется, включена.
- Выключите зарядное устройство батареи.
- Отсоедините зарядное устройство батареи от постоянно подключенного батарейного коннектора.
- Поставьте на место экстренный разъединитель.

ПРЕДОСТЕРЕЖЕНИЕ!

Риск короткого замыкания.
Клеммы могут быть повреждены внутри, что может привести к последующему короткому замыканию.
Не тяните за кабели при отключении от зарядного устройства.

Техническое обслуживание батареи

Проведите техническое обслуживание после подзарядки:

ПРЕДУПРЕЖДЕНИЕ!

Едкая кислота.
Электролит батареи содержит серную кислоту.
Электролит, попавший на кожу, нужно немедленно смыть. Тщательно промойте водой с мылом.
Если электролит попал в глаза, немедленно промойте глаза большим количеством воды, а потом обратитесь к врачу.

ВСЕГДА НОСИТЕ ЗАЩИТНЫЕ ОЧКИ И ЗАЩИТНЫЕ ПЕРЧАТКИ ПРИ ПРОВЕРКЕ БАТАРЕИ!

Еженедельно:

- Снимите колпачки всех ячеек. Примечание: Это не относится к батареям с измерительными колпачками и к батареям с центральным заполнением.
- Проверьте уровень жидкости в ячейках и отметьте все ячейки, которые поглощают большее, чем нормальное, количество электролита.
- Долейте дистиллированной водой. Уровень электролита должен быть на 10 - 15 мм выше пластин ячеек.
- Поставьте на место колпачки всех ячеек.
- Промойте и высушите батарею.

Ежемесячно:

- Измеряйте температуру в одной из центральных ячеек сразу после зарядки. Температура не должна превышать 50° C.
- Измеряйте плотность электролита батареи с помощью ареометра. Устанавливайте ареометр строго вертикально и вытягивайте достаточное количество жидкости, чтобы поплавок ареометра двигался свободно.

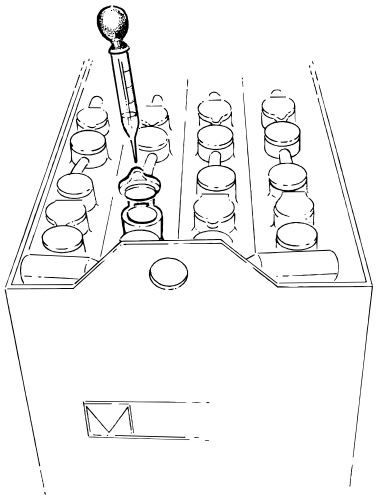

Правильные значения плотности при различных температурах электролита для полностью заряженной батареи:

Температура °C	Плотность г/см^3
-15	1.31
0	1.30
+15	1.29
+30	1.28
+45	1.27

Ежедневное обслуживание и функциональные проверки

- Оператор отвечает за ежедневное обслуживание штабелера и уход за ним.
- Проводите ежедневное обслуживание в начале рабочего дня или смены перед использованием штабелера. Ежедневное обслуживание представляет собой контроль функций в том виде, как показано в списке проверок ниже.
- Для выполнения проверок при обслуживании не нужны никакие инструменты.
- Если вы не будете выполнять ежедневное обслуживание, то это может повлиять на безопасность и надежность обслуживания.

ПРЕДУПРЕЖДЕНИЕ!

Никогда не пренебрегайте ежедневным обслуживанием и функциональными проверками.
Могут произойти серьезные несчастные случаи.
Всегда без промедления сообщайте о любых дефектах и повреждениях руководству. Никогда не используйте штабелер, в котором имеются неисправности.

Номер положения	Пункты проверки	Действие
1	Операционный контроль	Проверьте его функционирование, вперёд/назад
2	Гидравлические элементы	Проверьте функционирование
3	Звуковой сигнал	Проверьте функционирование
4	Рулевое управление	Проверьте функционирование
5	Рабочее время	Проводите работы по техническому обслуживанию, как указано в таблице в главе *«Техническое обслуживание».*
6	Платформа/переключатель тормоза	Проверьте функционирование
7	Гидравлическая система	Проверьте уровень масла и на наличие протечки масла
8	Редуктор	Проверьте на наличие ненормального уровня шумов и протечек
9	Тормоз	Проверьте функционирование
10	Шасси	Проверьте на наличие повреждений, удалите грязь и тому подобное
11	Колеса	Проверьте на наличие повреждений, удалите масло, металлические стружки и тому подобное
12	Подъёмное устройство	Проверьте на наличие повреждений, удалите грязь и тому подобное
13	Аккумулятор	Проверьте уровень кислоты и состояние заряда

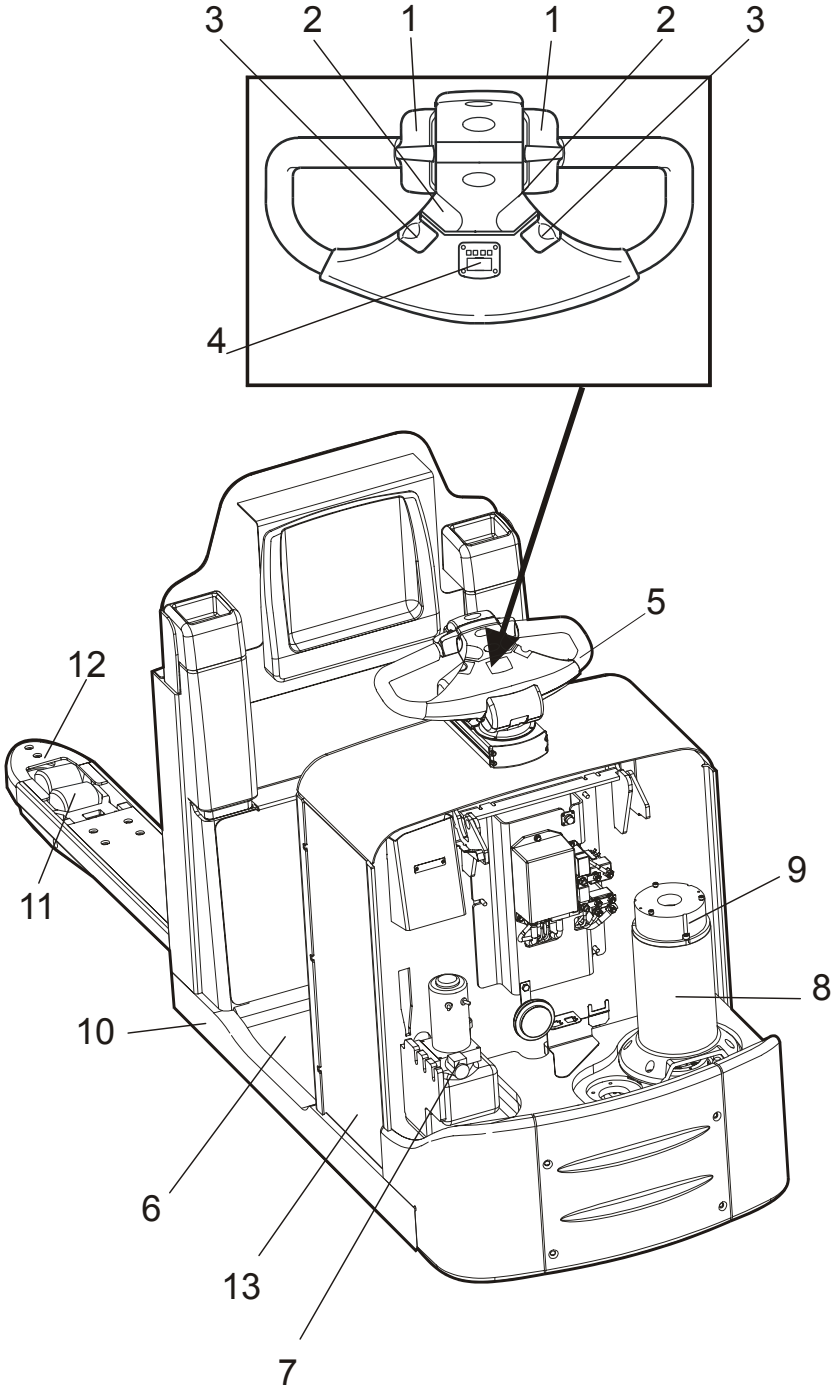
3
2
1
1
2
3
4
5
12
11
9
8
10
6
13
7

Обслуживание

Убедитесь, что штабелер получает регулярное профилактическое техническое обслуживание после 500 рабочих часов. Безопасность, эффективность и срок службы штабелера зависят от его ежедневного и профилактического технического обслуживания.

При проведении ремонтных работ и обслуживания используйте только рекомендованные BT запасные части.

Для обеспечения экономной работы и безопасности штабелера BT рекомендует вам связаться с ближайшим представителем BT и подписать соглашение об обслуживании.

Правила безопасности при профилактических технических работах

Работа по обслуживанию и ремонту разрешается только лицам, которые были обучены обслуживанию и ремонту штабелеров этого типа.

- Не проводите никаких работ по профилактическому техническому обслуживанию этого штабелера, если вы не прошли соответствующего обучения и не имеете необходимых знаний для этого.
- Поддерживайте в чистоте зону, где вы проводите обслуживание. Масло и вода делают пол скользким.
- Не носите лишних предметов или ювелирных украшений при работе на штабелере.

ПРЕДУПРЕЖДЕНИЕ!

Короткое замыкание/ожоги.
При работе с электрической системой штабелера могут происходить короткие замыкания, приводящие к ожогам, если металлический предмет придет в контакт с электрическими соединениями, находящимися под напряжением. Снимайте часы, кольца и металлические ювелирные украшения.

- При проведении профилактических работ на штабелере всегда отключайте батарею вытягиванием экстренного разъединителя, если только в Руководстве по техническому обслуживанию не оговорено иное.
- Перед открыванием крышек на узле привода или на электрической системе всегда выключайте источник питания штабелера.
- Понижайте давление в системе медленно перед началом работ на гидравлической системе штабелера.

- При проверке на утечки масла используйте бумагу или лист жесткого картона. **Никогда** не делайте такую проверку рукой.
- Помните, что масло в трансмиссионной или гидравлической системе может быть горячим.

ПРЕДУПРЕЖДЕНИЕ!
Риск ожогов.
Горячее трансмиссионное и гидравлическое масло.
Дайте штабелеру остыть перед заменой масла.

- Заливайте в гидравлическую систему только свежее и чистое масло.

ПРЕДУПРЕЖДЕНИЕ!
Гидравлическая система может быть повреждена.
Если масло загрязнено, то могут быть повреждены гидравлические компоненты.
Всегда используйте в гидравлической системе новое и чистое масло.

- Храните и утилизируйте отработанное масло в соответствии с местными законами.
- Не выливайте растворители и тому подобные жидкости, которые использованы для чистки/мытья, в стоки, не предназначенные для этой цели. Следуйте местным законам, которые относятся к утилизации.
- Отключайте батарею при проведении сварочных работ на штабелере.

ВНИМАНИЕ!
Батарея может быть повреждена.
При сварке с использованием источника электрического питания сварочный ток может пройти через батарею.

- Снимите по меньшей мере 100 мм краски вокруг места сварки/шлифовки с помощью пескоструйного аппарата или используйте устройства снятия краски при проведении сварки или шлифовки на окрашенных поверхностях.

ПРЕДОСТЕРЕЖЕНИЕ!
Вредные газы.
Нагретая краска выделяет вредные газы.
Снимите 100 мм краски вокруг рабочей зоны.

- При работе под штабелером подпирайте штабелер подставками.

ПРЕДУПРЕЖДЕНИЕ!
Риск раздавливания.
Плохо поддерживаемый штабелер может упасть.
Никогда не работайте под штабелером, который не поддерживается подставками и не подстрахован подъемным устройством.

Работы по профилактическому техническому обслуживанию, которые должен выполнять оператор

Ежедневное техническое обслуживание и функциональные проверки, приведенные в списке проверок.

Пункты профилактического технического обслуживания с интервалами 1 день, 1 неделя и 1 месяц, приведенные в карте профилактического технического обслуживания, могут выполняться оператором.

Другие пункты профилактического технического обслуживания, приведенные в карте профилактического обслуживания, могут выполняться только персоналом, имеющим законченное обучение по профилактическому обслуживанию штабелеров этого типа.

Работы по профилактическому техническому обслуживанию, которые могут производиться обученным персоналом по профилактическому техническому обслуживанию

Все пункты профилактического обслуживания указаны в карте профилактического технического обслуживания.

В случае неясностей относительно процедур выполнения работ обращайтесь к Руководству по техническому обслуживанию для этого штабелера.

Кроме пунктов профилактического обслуживания, приведенного в карте, все профилактическое техническое обслуживание и ремонтные работы должны производиться персоналом, специально обученным для этого типа штабелера.

Чистка и мытье

Чистка и мытье штабелера важны для гарантирования его надежности.

- Производите общую чистку и мытье еженедельно.

ВНИМАНИЕ!

Риск короткого замыкания.
Электрическая система может быть повреждена.
Отключайте батарею перед мытьем, вынимая экстренный разъединитель

Внешняя чистка

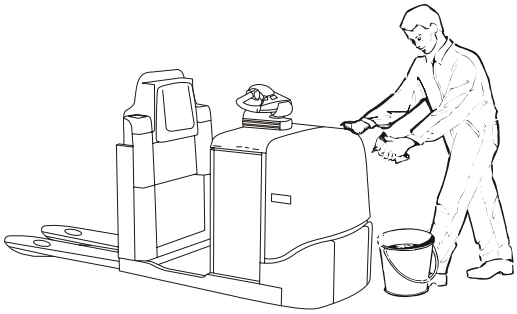

- Ежедневно удаляйте из колес мусор и т.д.
- Используйте известные моющие средства, разбавленные до подходящей концентрации.
- Смывайте слабо приставшую грязь теплой водой.

ВНИМАНИЕ!

Заедание, коррозия.
Механические компоненты могут быть повреждены.
После мытья штабелер нужно смазать, как указано в карте смазки в разделе Профилактическое техническое обслуживание

Чистка отсека двигателя

- Перед мытьем накрывайте электрические двигатели, соединения и клапаны.

ВНИМАНИЕ!

Риск короткого замыкания.
Электрическая система может быть повреждена.
Электрические компоненты нельзя чистить под высоким давлением.

- Чистите отсек двигателя, используя известное обезжиривающее средство, разбавленное до подходящей концентрации.
- Смывайте слабо приставшую грязь теплой водой.

Электрические компоненты

- Продувайте электрические двигатели сжатым воздухом.
- Чистите электрические панели, электронные платы, контакторы, соединения, электромагнитные клапаны и т.д., используя влажную ткань и чистящее средство.

ВНИМАНИЕ!

Риск короткого замыкания.
Электрические компоненты могут быть повреждены.
Не нарушайте гарантийную печать на электронной плате.

Карта профилактического технического обслуживания

I: внимательно осмотреть, исправить и при необходимости **C:** очистить; **L:** смазать;
M: контрольное измерения, при необходимости исправить

Номер позиции	Работа к выполнению					
	Интервал в часах – может варьироваться в зависимости от применения	**5**	**20**	**500**	**1000**	**3000**
	Интервал в днях/неделях/месяцах – могут варьироваться в зависимости от применения	**1 д**	**1 н**	**6 м**	**12 м**	**36 м**
0000.	**Шасси**					
0000.1	Внимательно осмотрите все соединения и высоконапряжённые болты				I	
0000.2	Внимательно осмотрите шасси на наличие возможных повреждений, откройте крышку аккумулятора и используйте её как вспомогательное устройство				I	
0000.3	Внимательно осмотрите все зажимы крышки				I	
0000.4	Внимательно осмотрите протекторы для пальца, протекторы для груза				I	
0000.5	Внимательно осмотрите все таблички и ярлыки				I	
0380	**Каретка**					
0380.1	Внимательно осмотрите на наличие трещин и других повреждений				I	
0380.2	Проверьте, нет ли люфта во втулках и соединениях				I	
0380.3	Вдавите смазку в лубрикаторы (**примечание 6)**			I/L		
0380.4	Внимательно осмотрите переключатель ограничителя подъёма				I	
0380.5	Внимательно проверьте, износилась ли направляющая колонка, и нанесите смазку **(примечание 6)**			I/L		
0450	**Закреплённые в раме элементы**					
0450.0	Внимательно осмотрите установочные болты моторной пластины				I	
1700.	**Двигатели**					
1700.1	Внимательно осмотрите на наличие люфта в соединительных деталях			I/T[1]	I/T	
1700.2	Внимательно осмотрите угольные щётки в приводном двигателе				M	
1700.3	Очистите приводной мотор				C	
1700.4	Закрепите все монтировочные болты			T[2]		
1700.5	Внимательно осмотрите направляющие на наличие шумов				I	

I: внимательно осмотреть, исправить и при необходимости **C:** очистить; **L:** смазать;
M: контрольное измерения, при необходимости исправить

Номер позиции	Работа к выполнению					
	Интервал в часах – может варьироваться в зависимости от применения	**5**	**20**	**500**	**1000**	**3000**
	Интервал в днях/неделях/месяцах – могут варьироваться в зависимости от применения	**1 д**	**1 н**	**6 м**	**12 м**	**36 м**
2550.	**Редуктор**					
2550.1	Проверьте на протечку			I[3]		I
2550.2	Проверьте уровень масла				I	
2550.3	Проверьте наличие шумов				I	
2550.4	Внимательно осмотрите крепление и проверьте, нет ли люфта в направляющем подшипнике				I	
2550.5	Замените масло в ведущей шестерне			L[4]		L
2550.6	Смажьте обод зубчатого колеса				L	
3100	**Тормоз**					
3100.1	Очистите и проверьте правильность функционирования служебного и стояночного тормоза			C/I		
3100.2	Внимательно осмотрите, износился ли тормозной диск, и проверьте правильность крутящего момента затяжки (48 Нм)					M
3100.3	Проверьте, нет ли люфта в нейтральном положении					M
3500.	**Колёса**					
3500.1	Удалите грязь и т.д.	I				
3500.2	Внимательно осмотрите на наличие износа ведущего колеса			I		
3500.3	Проверьте, что поворотное колесо свободно вращается и поворачивается. Смажьте горизонтальную направляющую. Внимательно осмотрите на наличие износа ведущего колеса и его крепления.			I		
3500.4	Проверьте, чтобы штабелер находился в горизонтальном положении, чтобы получить нормальное давление ведущего колеса			M		

I: внимательно осмотреть, исправить и при необходимости **C:** очистить; **L:** смазать;
M: контрольное измерения, при необходимости исправить

Номер позиции	Работа к выполнению					
	Интервал в часах – может варьироваться в зависимости от применения	**5**	**20**	**500**	**1000**	**3000**
	Интервал в днях/неделях/месяцах – могут варьироваться в зависимости от применения	**1 д**	**1 н**	**6 м**	**12 м**	**36 м**
4110.	**Блок рулевого управления**					
4110.1	Проверьте ограничения реакции на рулевом колесе и толчковый режим работы			I		
4110.2	Проверьте, нет ли люфта в направляющем сцеплении и пружины возврата			I		
4110.3	Внимательно осмотрите механический фиксатор рулевой сошки и её центрирование			I		
4110.4	Внимательно осмотрите зубчатую передачу рулевого сервомеханизма			I		
4110.5	Проверьте правильность установки привода рычага управления с обеих сторон			I		
5000.	**Электрические функции**					
5000.1	Проверьте правильность работы микропереключателя тормоза	I		I		
5000.2	Проверьте правильность работы аварийного переключателя останова	I		I		
5000.3	Проверьте функцию подъёма/опускания вильчатых захватов	I				
5000.4	Проверьте правильность работы выключателя платформы	I		I		
5000.5	Проверьте правильность работы звукового сигнала	I		I		
5000.6	Внимательно осмотрите кабель на наличие износа			I		
5000.7	Проверьте правильность работы ручного управления	I		I		
5000.8	Внимательно просмотрите журнал кодов неисправностей, рабочих часов и всех областей на дисплее	I		I		

I: внимательно осмотреть, исправить и при необходимости **C:** очистить; **L:** смазать;
M: контрольное измерения, при необходимости исправить

Номер позиции	Работа к выполнению					
	Интервал в часах – может варьироваться в зависимости от применения	**5**	**20**	**500**	**1000**	**3000**
	Интервал в днях/неделях/месяцах – могут варьироваться в зависимости от применения	**1 д**	**1 н**	**6 м**	**12 м**	**36 м**
5110.	**Аккумулятор**					
5110.1	Внимательно осмотрите уровень электролита: 10 – 15 мм над пластинами аккумуляторных элементов		M			
5110.2	Внимательно осмотрите все соединения аккумулятора, погрузчика и зарядного устройства		I			
5110.3	Проверьте, не повреждены ли предохранители аккумуляторных элементов и электродов		I			
5110.4	Проверьте плотность и температуру жидкости		M			
5110.5	Откачайте избыточную жидкость из поддона аккумулятора		C			
5110.6	Проверьте фиксирующее устройство аккумулятора				I	
5400	**Система электропитания**					
5400.1	Очистите и внимательно осмотрите установочные устройства				C/T	
5400.2	Закрепите все кабельные соединители				T	
5400.3	Внимательно осмотрите наконечники контактора K10 и K30				I	
5400.4	Проверьте подвижность контактора				I	
6100.	**Гидравлическая система**					
6100.1	Внимательно осмотрите шланги и муфты на наличие протечки				I	
6100.2	Проверьте, не износились ли шланги				I	
6100.3	Внимательно осмотрите бак				I	
6100.4	Замените масло и очистите фильтр			L[5]	L	
6600.	**Цилиндр стрелы**					
6600.1	Проверьте на наличие протечки				I	
6600.2	Внимательно осмотрите крепления				I	
7120	**Подъемная цепь**					
7120.1	Проверьте на износ подъемную цепь и колесо цепи			I		
7120.2	Проверьте регулировку подъемной цепи. Проверьте болты цепи и ее крепление. Затяните контргайки и проверьте предохранительные шплинты на цепи			I/M		
7120.3	Смажьте подъемную цепь **(примечание 7)**			L		

I: внимательно осмотреть, исправить и при необходимости **C:** очистить; **L:** смазать; **M:** контрольное измерения, при необходимости исправить						
Номер позиции	**Работа к выполнению**					
	Интервал в часах – может варьироваться в зависимости от применения	**5**	**20**	**500**	**1000**	**3000**
	Интервал в днях/неделях/месяцах – могут варьироваться в зависимости от применения	**1 д**	**1 н**	**6 м**	**12 м**	**36 м**
9130	**Кабина оператора**					
9130.1	Боковые направляющие **(примечание 6)**			I/L		
9130.2	Внешние боковые направляющие **(примечание 6)**			I/L		
9130.3	Затяжка болтовых соединений			I		
9130.4	Элемент соединения направляющей			I		
9130.5	Цепь			I		

1 = первый раз подтяните все соединения через 500 часов,
а потом делайте это каждые 1000 часов.

2 = подтяните установочные болты через 500 часов на вращающий момент 45 Нм.

3 = проверьте, нет ли протечки при первой замене масла.

4 = замените масло первый раз через 500 часов/6 месяцев,
а потом каждые 3000 часов/36 месяцев.

5 = первый раз замените масло и очистите фильтр через 500 часов/6 месяцев,
а потом каждые 1000 часов/12 месяцев

6 = если машина используется на холодных складах или других суровых условиях,
выполняйте этот пункт каждые 250 часов.

7 = если машина используется на холодных складах или других суровых условиях,
выполняйте этот пункт каждые 100 часов.

Когда производят проверки по пунктам, соответствующим более высоким интервалам в часах, то необходимо производить проверку и по пунктам, соответствующим более низким интервалам в часах, если выше не оговорено иначе.

© BT Industries AB 219477-170

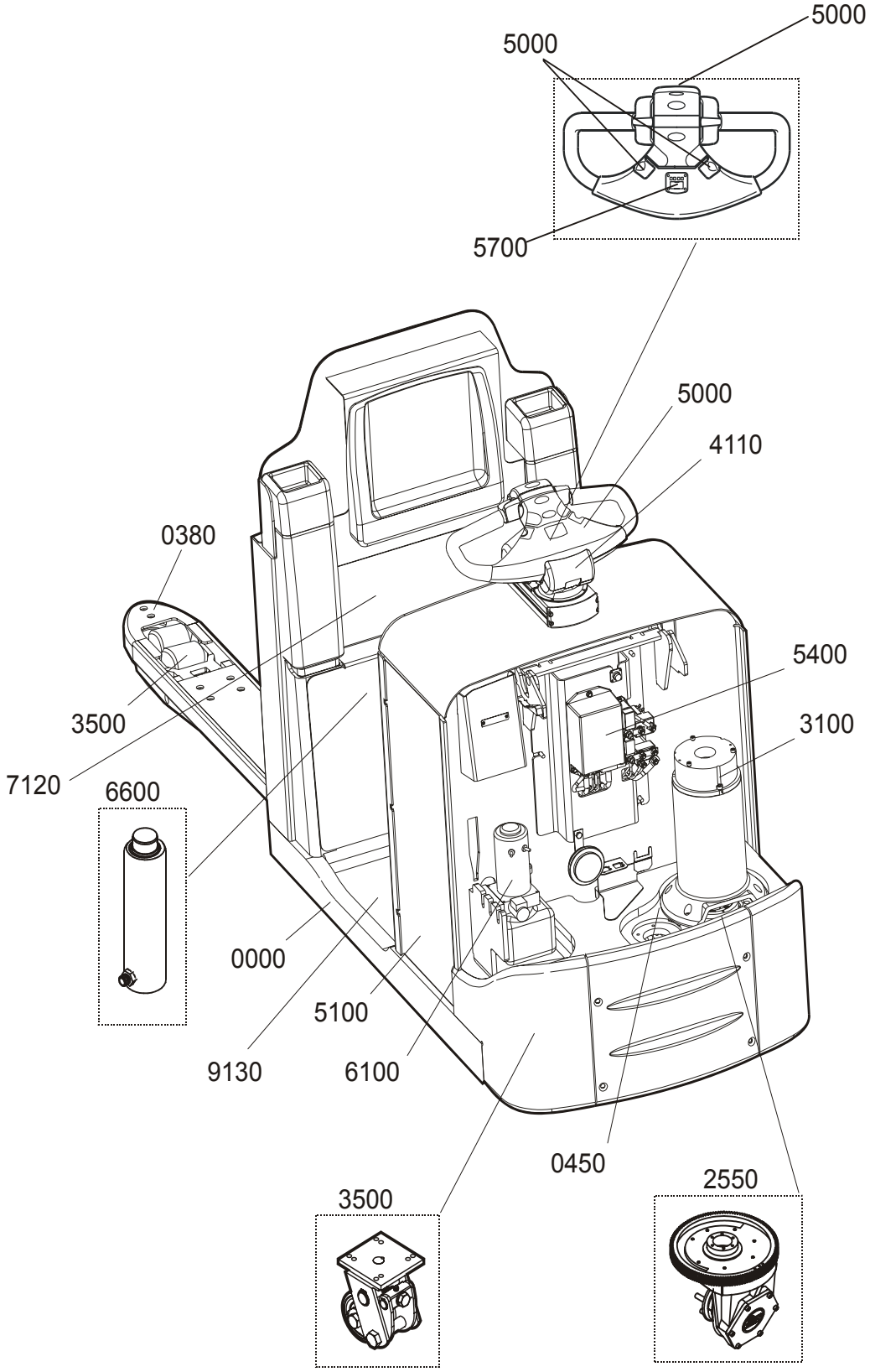
5000
5000
5700
5000
4110
0380
5400
3500
3100
7120
6600
0000
5100
9130
6100
0450
2550
3500

Карта смазки

Номер позиции	Пункт технического обслуживания	Интервал/рабочее время			Смазка
		500 h	1000 h	3000 h	
0380	Лубрикаторы и направляющие колонки	L			A
2550	Привод трансмиссии	O[4]	C	O	C
2550	Зубчатое колесо в форме кольца		L		E
3500	Самоориентирующееся колесо	L			F
6100	Гидравлическая система	O[5]	O		B
7120	Подъемная цепь	L			D
9130.1	Боковая направляющая	L			A
9130.2	Боковая направляющая	L			A

L= Смазка C= Проверка O= Замена масла

4 = в первый раз замените масло за 500 часов до начала работы, а потом каждые 3000 часов/36 месяцев.

5 = первый раз замените масло и очистите фильтр за 500 часов до начала работы, а потом каждые 1000 часов/12 месяцев.

Типы масел и консистентных смазок

Смазка		Технические характеристики		Область применения
		> - 15°C	< - 15°C	
A	смазка	S213366 Q8 Rubens WB	S213366 Q8 Rubens WB	подшипники и втулки
B	гидравлическое масло	ISO-L-HM32	ISO-VG32	гидросистема
C	трансмиссионно е масло	Гипоидное масло SAE 80W/90	Гипоидное масло SAE 75W	трансмиссия
D	См. помещенную ниже таблицу			Цепи
E	смазка	Grafloscon A-G1 (Klьber)	Grafloscon A-G1 (Klьber)	кольцо трансмиссии
F	смазка	BT 755711-040	BT 755701-040	Поворотное колесо

Позиция N	Температура окружающей среды	Класс вязкости	Рекомендуемые марки *
D	> - 40°C < - 30°C	VG 15	Klüberoil 4UH 1-15, Klüber Lubrication
D	> - 30°C < + 5°C	VG 68	Klüberoil 4UH 1-68N, Klüber Lubrication Anticorit LBO 160 TT, Fuchs DEA
D	> + 5°C < +45°C	VG 150	Klüberoil 4UH 1-150N, Klüber Lubrication Anticorit LBO 160, Fuchs DEA Rexoil, Rexnord Kette
D	>+ 45°C <+ 80°C	VG 220	Klüberoil 4UH 1-220N, Klüber Lubrication

* Могут быть использованы сходные марки других производителей.

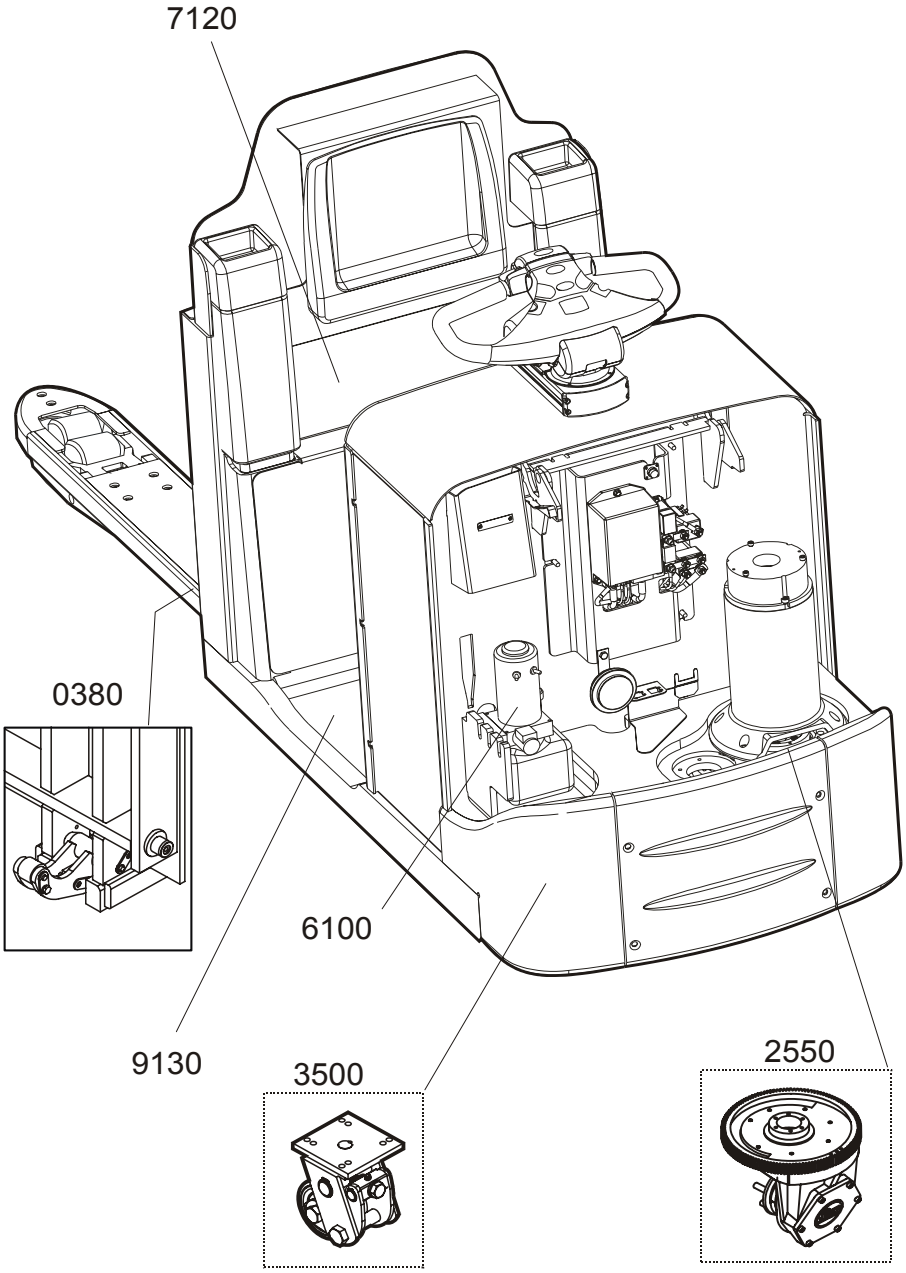
7120
0380
6100
9130
3500
2550

Транспортировка и хранение штабелера

Стандартные размеры и вес штабелера

ВНИМАНИЕ! Размеры и вес штабелера могут изменяться в зависимости от различных дополнительных приспособлений.

Размеры и вес погрузчика	OL 25
Длина, короткое шасси	мм
Длина вильчатого захвата 1150 мм Длина вильчатого захвата 2350 мм	2485 3685
Длина, длинное шасси	мм
Длина вильчатого захвата 1150 мм Длина вильчатого захвата 2350 мм	2570 3770
Ширина	мм
	790
Высота	мм
	1425
Вес без аккумулятора	кг
Короткое шасси, длина вильчатого захвата = 1150 мм Длинное шасси, длина вильчатого захвата = 2350 мм	765 897
Вес аккумулятора	кг
300/600 ампер/час	300/500

© BT Industries AB 219477-170

Подъем штабелера

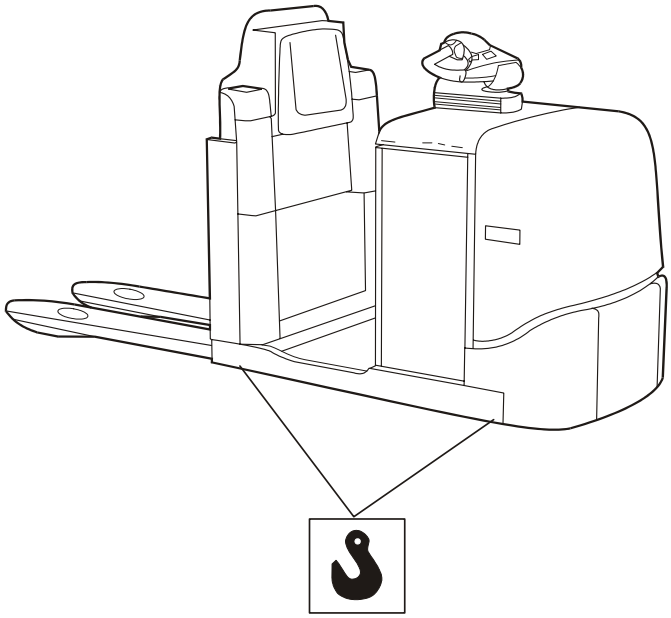

- При использовании подъемного устройства поднимайте штабелер за указанные подъемные точки.

ПРЕДУПРЕЖДЕНИЕ!
Риск опрокидывания.
Штабелер может перевернуться, если его поднимают за неправильно выбранные точки подъема
Всегда поднимайте штабелер за отмеченные точки.

- При использовании подъемного устройства поднимайте штабелер за указанные подъемные точки.
- Прикрепите штабелер к вилам подъемного штабелера.
- Поднимайте с максимальной осторожностью.

ПРЕДУПРЕЖДЕНИЕ!
Риск опрокидывания.
Штабелер может перевернуться, если его поднимают неправильно. Всегда поднимайте штабелер прикрепленным к вилам поднимающего штабелера так, чтобы центр тяжести поднимаемого штабелера располагался между зубьями вил.

Буксировка и транспортировка неисправного штабелера

Буксируйте или перевозите неисправный штабелер на станцию ремонта следующим образом:

- Буксируйте штабелер, используя буксирующий штабелер и трейлер, если ходовое колесо штабелера заело. При этом ведущее колесо штабелера должно быть поднято над землей.

На буксируемом штабелере всегда должен находиться оператор, который может управлять и тормозить при буксировке с использованием буксирующего штабелера и буксирующего троса.

© BT Industries AB 219477-170

Хранение штабелера

Выполните следующие операции, если штабелер не используется в течение длительного времени:

Батарея

- Полностью зарядите батарею и проведите обычное профилактическое техническое обслуживание батареи.
- Отстыковывайте соединитель аккумуляторной батареи, если Вы предполагаете не использовать штабелер в течение ближайшей недели.
- Зарядку с профилактическим техническим обслуживанием и проверку уровня электролита производите каждый **третий месяц.**

Гидравлическая система

- Когда штабелер будет храниться длительное время, превышающее **один год**, заменяйте масло в гидравлической системе в соответствии с картой смазки и типами масел, указанными в разделе *Профилактическое техническое обслуживание*.

Узел привода

- Подоприте узел привода штабелера, чтобы снять нагрузку с ведущего колеса, при хранении в течение периодов, превышающих **одну неделю**.

Запуск после периода простоя

Перед тем, как ввести штабелер в эксплуатацию после периода простоя, он должен пройти функциональную проверку и проверку на безопасность, как указано в разделе *Ежедневное обслуживание и функциональные проверки*.

- Если штабелер хранился в течение периода, большего, чем **три месяца**, то проведите профилактическое техническое обслуживание, как указано в инструкциях для интервала 500 часов.

© BT Industries AB 219477-170

Повторное использование и утилизация

Аккумуляторные батареи представляют опасность для окружающей среды, и их нужно возвращать изготовителю для повторного использования.

Утилизация батареи

Когда срок службы батареи в штабелере заканчивается (замена на новую батарею) или весь штабелер подлежит сдаче в лом, то нужно уделять особое внимание опасности для окружающей среды при утилизации/переработке батареи.

Использованные батареи нужно возвращать/посылать изготовителю батарей или их представителям (см. знак на батарее) для утилизации/повторного использования. Вы можете также возвратить батарею вашему местному представителю BT, который возьмет на себя заботы по возвращению батареи изготовителю.

Сдача штабелера в лом

Штабелер содержит детали, с металлом и пластмассами, которые можно использовать повторно. Ниже приведен список материалов, используемых в подсистемах штабелера.

Шасси	
Шасси	Сталь
Привод	Сталь и чугун
Втулки	Полиамид
Отделка	Эпокси-полиэфир
Колеса	Полиуретан

Гидравлическая система	
Масляный бак	Полиэтилен
Узел насоса	Сталь и алюминий
Шланги	Резина и сталь
Цилиндры	Чугун и сталь

Электрическая система	
Кабели	Медные сердцевины с оболочкой из ПВХ
Электронная плата	Слоистая плата из стекловолокна
Двигатели	Сталь и медь

Заявление о соответствии стандартам и нормам ЕС

Мы,

заявляем, что машина:

Производитель:

Тип:

Нотифицированная конструкция* - Серт. №:

Серийный №:

как это описано в прилагаемой документации, соответствует следующему:

- Директиве по машинам 98/37 путем соответствия следующим стандартам: EN 1726-1, EN 1726-2 и EN 1175-1
- Директиве по электромагнитной совместимости 89/336, как это изменено Директивой 92/31, путем соответствия следующему стандарту: EN 12895.

Дополнительная информация

_____

Eriksson, Lars, V.P. Projects and Product Safety
(Ларс Эриксон, вице-президент Проекты и качество изделий)

Для поставок в страны, не входящие в Европейский Союз, могут иметься различия в зависимости от требований к документации на местном языке.

*THE SWEDISH MACHINERY TESTING INSTITUTE (Шведский институт испытания машин, адрес), Fyrisborgsgatan 3, S-754 50 Uppsala
Тел.: +46 18-56 15 00, Факс: +46 18-12 72 44

Изменение № _____

_____

Место и дата издания Подпись

_____

(Компания) (Кларификация подписи)