Предупреждение!
Прежде чем приступать к работе на электропогрузчике, внимательно прочтите настоящее Руководство оператора.

Примечание!
Сохраните для дальнейших справок.

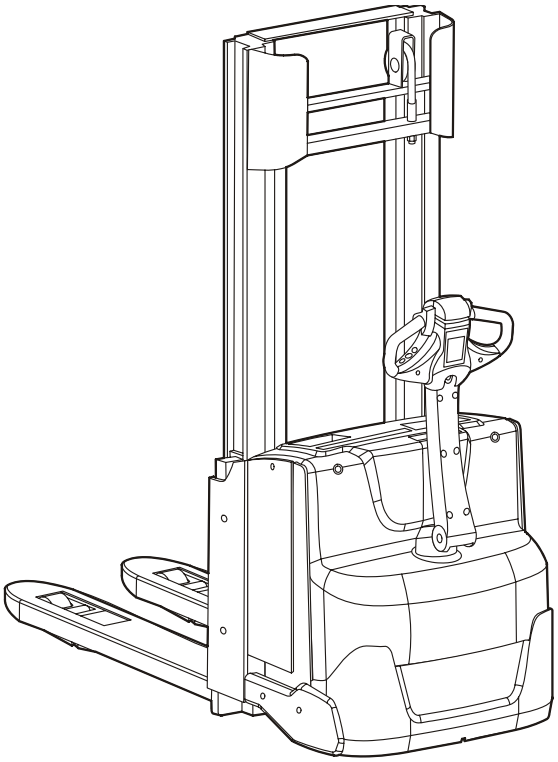

Руководство оператора ru

SWE100, SWE120, SWE140

Действительно с серийного номера:6065409-

Заказ - № : 7504169-170
Выпущено: 2008-11-24 TP

Действительно только для серийного номера:

BT Products AB
S-595 81 MJÖLBY SWEDEN

© BT

Введение

Поздравляем вас с покупкой BT-штабелера! Он создан для того, чтобы сделать вашу работу более эффективной, легкой и безопасной. Перед началом работы на штабелере очень важно научиться безопасно управлять им. Для этого прочитайте инструкцию пользователя. Перед началом работы на штабелере вы должны пройти инструктаж и получить документ, разрешающий вам управлять им.

Инструкция содержит информацию о правилах техники безопасности, о том, как управлять штабелером, содержать его в хорошем состоянии, проводить ежедневное техническое обслуживание. Наши специалисты сервисного обслуживания помогут вам с регулярным техническим обслуживанием, которое сделает вашу работу безопасной и продлит срок службы штабелера.

В данном руководстве дано описание модели(ей) штабелера в стандартной комплектации, указанных на обложке. Для модифицированных или сделанных на заказ моделей, приложение данного руководства содержит специальную информацию. Обязательно прочтите информацию в приложении.

Чтобы можно было в любой момент обратиться к данному руководству, всегда держите его в штабелере. Дополнительные экземпляры руководства можно приобрести на заказ.

BT постоянно улучшает свои разработки. Поэтому мы оставляем за собой право вносить какие-либо изменения; претензии по содержанию данного руководства не принимаются. Если что-то осталось для вас непонятным или появились какие-либо вопросы, обращайтесь к местному поставщику.

СОДЕРЖАНИЕ

Введение **5**

Безопасная эксплуатация **7**

Предупреждающие и информационные таблички и знаки **10**

Основные компоненты **14**

Органы управления и приборы **16**
Клавиатура 18
Рычаг управления и тормоза 19
Соединитель аккумулятора 20
Экстренное выключение 21
Дисплей 22
Управление вилами 23
Управление вилами с устройством Sensi-lift 24
Гудок 25
Переключатель для экстренного реверсирования направления движения 25
Селектор направления движения и управление скоростью 26
Click-2-Creep, передвижение 26
Дисплей и программирование 27
Коды ошибок 29

Дополнительные приспособления **32**
Блок идентификации 32
Кнопка «черепашьего хода» 33
Опора для груза 33
Электронная панель и набор для монтажа 34
Встроенное зарядное устройство 35
Платформа 36

Работа на штабелере **37**
Проверить перед началом работы 37
Работа на штабелере 40
Манипулирование грузами 42
Парковка штабелера 42

Аккумуляторная батарея **43**
Техническое обслуживание батареи 43
Зарядка батареи 43
Замена батареи 45

Обслуживание 46
Чистка и мытье 46
Расписание технического обслуживания 47
Карта смазки 50
Типы масел и консистентных смазок 51
Предохранители 52
Технические данные 53

Транспортировка и хранение штабелера 54
Стандартные размеры и вес штабелера 54
Подъем штабелера 55
Буксировка и транспортировка неисправного штабелера 56
Хранение штабелера 56
Запуск после периода простоя 56

Повторное использование и утилизация 57
Утилизация батареи 57
Сдача штабелера в лом 57

Введение

Описание штабелера

Штабелер представляет собой погрузчик с подъемными опорными рамами, оборудованный рукояткой управления при ходьбе и работающий от аккумуляторных батарей.

Назначение модели, фабричный номер, мощность, вес и технические характеристики для модели указаны на заводской табличке. К использованию допускаются только батареи для штабелера, так называемые тяговые аккумуляторные батареи.

Гарантия

Гарантия на каждое изделие, доставленное заводом-изготовителем, предоставляется в соответствии с техническими характеристиками. Гарантия действительна только в том случае, если сервисное обслуживание и ремонтные работы производились в соответствии с рекомендациями компании BT только уполномоченными для этого специалистами компании BT, с использованием запасных частей, рекомендованных компанией BT.

Назначение

Штабелер предназначен для транспортной обработки грузов в среде, защищенной от погодных условий. Для применения в изотермических помещениях, штабелер должен быть специально оборудован. Дополнительная информация по оборудованию штабелера указана в отдельной главе.

Чтобы использовать штабелер, водитель должен пройти специальный курс управления штабелером.Возможно также понадобится официальное разрешение на управление штабелером в данном административном субъекте.

Несанкционированное использование

Использование штабелера запрещается, кроме случаев, когда агрегат специально адаптирован для этого:

- В помещениях, содержащих пыль или газы, которые могут стать причиной пожара или взрыва. (Если штабелер адаптирован для этого, в соответствующем приложении вы найдете специальную информацию пользователя.)
- При наличии агрессивной среды.
- В качестве тягача для прицепов и других машин.
- Для транспортировки или поднятия пассажиров.
- Езда по неровной поверхности или по поверхности с недостаточной допустимой нагрузкой. Чтобы получить информацию о весе и давлении в шинах см. заводскую табличку штабелера или технические характеристики в конце данного руководства
- При наличии повреждений штабелера или ошибок, влияющих на безопасную эксплуатацию. В случае если штабелер был отремонтирован, модифицирован или переоборудован без разрешения компании BT.

Меры предосторожности

Данное руководство содержит рекомендации для предотвращения несчастных случаев. Всегда следуйте данным рекомендациям. В руководстве используются три нижеуказанных уровня важности предупреждений и символы:

ОПАСНО!

ОПАСНО! Подразумевает опасность, которая может привести к увечьям или смерти и значительному материальному ущербу.

ПРЕДУПРЕЖДЕНИЕ!

ПРЕДУПРЕЖДЕНИЕ! Подразумевает опасность, которая может привести к серьезным увечьям и значительному материальному ущербу.

ПРИМЕЧАНИЕ:

ПРИМЕЧАНИЕ: **При несоблюдении возможно нанесение материального ущерба.**

КУРЕНИЕ ЗАПРЕЩЕНО

Курение в запрещенных местах может повлечь за собой серьезные повреждения.

ЗАПРЕЩЕНО ОТКРЫТОЕ ПЛАМЯ

Если используется открытое пламя там, где оно запрещено, может произойти серьезный несчастный случай.

ЗАЩИТНЫЕ ОЧКИ

Когда даны указания о защитных очках, всегда должны носиться защитные очки во избежание травм персонала.

Вы также ответственны за исполнение норм местного законодательства. Если какие-либо инструкции в данном руководстве противоречат нормам законодательства, следует придерживаться последнего.

Безопасная эксплуатация

- Перед началом работы на штабелере проверьте исправность оборудования, системы безопасности и защитных выключателей. Запрещается выключать или демонтировать оборудование по обеспечению безопасности.
- Убедитесь, что информация на заводских табличках доступна для чтения. Чтобы узнать, что обозначают информационные и заводские таблички, см. главу *Предупреждающие и информационные таблички*.
- Ежедневно проводите проверку штабелера в соответствии с главой *Работа на штабелере*. Проводите регулярные технические проверки в соответствии с расписанием в главе *Техобслуживание*.

Ответственность оператора

- Перед началом эксплуатации штабелера, следует пройти обучающий курс управления штабелером. Местный представитель компании BT предложит вам соответствующие курсы. При необходимости получите разрешение на вождение штабелера в соответствующих органах местного самоуправления.
- Следуйте местным правилам безопасности и инструкции по безопасному использованию.
- Всегда при работе на штабелере носите защитную обувь.
- О всех несчастных случаях, ставших причиной травм или причинивших материальный ущерб, докладывайте руководству. Перед повторным применением функции штабелера также должны проверяться (см. список проверок). Запрещается эксплуатация штабелера при наличии повреждений, влияющих на безопасность работы. Все ремонтные работы должны производиться квалифицированными специалистами.

Вождение и поведение при вождении

- Запрещается управлять штабелером при наличии масла на руках или обуви. Не надевайте широкой одежды и ювелирных изделий при работе на штабелере.
- Никогда не возите пассажиров на штабелере.
- Управляйте штабелером осторожно, ответственно, с трезвым расчетом. Избегайте резких движений или остановок, поворотов на высокой скорости.
- При движении по наклонной плоскости сбавляйте скорость. По наклонной плоскости двигайтесь грузом вперед. По наклонной плоскости двигайтесь только прямо вверх или вниз. Развороты на наклонной плоскости запрещаются.
- При ограниченном обзоре снижайте скорость. Снижайте скорость на скользкой поверхности во избежание пробуксовки и крена.

- Будьте внимательны по отношению к другим работникам и машинам, обращайте внимание на торчащие предметы, балки, полки и стены. Всегда будьте готовы остановиться!
- Держитесь на безопасном расстоянии от дебаркадеров и погрузочных трапов. Будьте внимательны, проезжая места, отмеченные как опасные.
- Для предупреждения остальных работников во время обгона подавайте звуковой сигнал.
- Всегда уступайте дорогу нагруженному штабелеру на перекрестках и в узких проходах.
- Перед тем, как заводить штабелер на погрузочный пандус, убедитесь, что он хорошо закреплен и имеет необходимую грузоподъемность. Ездите медленно и осторожно вдоль пандусов.

- Проезжая мимо другого механического средства, убедитесь, что оно не движется, что на нем применены тормоза безопасности.
- Перед тем как въехать в лифт убедитесь, что он рассчитан на фактический вес штабелера (вес штабелера, груза и водителя). Въезжайте грузом вперед. Не позволяйте другим людям ехать в лифте вместе со штабелером.
- Если груз снижает обзорность, поезжайте с грузом сзади, или попросите кого-либо направлять вас.

Манипулирование грузами

- Не берите груз, превышающий грузоподъемность штабелера, указанную на заводской табличке, см. главу *Информационные и предупреждающие таблички*. Длина и ширина вил должна соответствовать форме и размеру груза.
- Работайте только с грузами, которые устойчивы и безопасно уложены.
- Транспортируйте длинные и высокие грузы с особой осторожностью. Поддерживающее крепление для высоких грузов повышает их устойчивость. Поддерживающее крепление подгоняется под грузы различной высоты.

Парковка штабелера

- Используйте специально отмеченное место стоянки, если такое существует.
- Никогда не паркуйтесь на:
  - наклонных поверхностях.
  - В местах, где это может создать препятствия потоку людей или машин, работе или блокировать аварийные выходы.

Эксплуатация батарей

- При работе с батареями и коннекторами будьте аккуратны. Прочитайте и следуйте инструкциям по замене и зарядке батарей (см. главу *Батарея)*.
- При работе с батареями используйте защитные очки.

- Запрещается использование каких-либо других видов батарей, кроме рекомендованных для штабелеров (тяговая аккумуляторная батарея). Убедитесь, что вес батареи соответствует характеристикам, указанным на заводской табличке, см. главу *Информационные и предупреждающие таблички*.
- Убедитесь, что батарея закреплена в ее отсеке.

Прочие опасности и риск

Штабелер и его составляющие отвечают требованиям безопасности, но даже при правильном и аккуратном использовании в соответствии с правилами, полностью исключить риск при работе со штабелером нельзя.
Существуют следующие виды риска:

- Занос из-за утечки горюче-смазочных материалов.
- Неосторожность при работе с погрузочной платформой, вследствие недостаточной видимости или ограниченного пространства.
- Плохо закрепленные погрузочные рамы или использование поддонов с недостаточной допустимой нагрузкой.
- Неосторожное вождение, приводящее к крену штабелера.
- Падение груза вследствие плохого крепления или упаковки.
- Невнимательное отношение к окружающим работникам или другим машинам. *Лица, находящиеся в зоне работы штабелера, должны быть проинформированы о возможной опасности*.
- Невыполнение техники безопасности.

Профилактическое техническое обслуживание и ремонт

Во избежание поломок и несчастных случаев штабелер должен регулярно проходить профилактическое техническое обслуживание в соответствии с *Расписанием технического обслуживания*, см. главу *Техническое обслуживание*. Только квалифицированные специалисты или утвержденный персонал компании BT имеют право производить техническое обслуживание, ремонтировать и переоборудовать штабелер. Используемые запасные части должны быть одобрены компанией BT.

Возможные модификации или переделки штабелера должны быть одобрены компанией BT.

Предупреждающие и информационные таблички и знаки

Перед эксплуатацией штабелера внимательно изучите значения знаков. На рисунке показано, где находятся таблички.

a: Точки подъема

b: Серийный номер

c: Заливка гидравлического масла

d: Табличка модификации (штабелеры, адаптированные по заказу для определенных целей)

e: Идентификационная табличка

f: Перевозка пассажиров запрещена

g: Табличка грузоподъемности

h: Не проходите под поднятым грузом/Не стойте на вилах

i: Опасность раздавливания

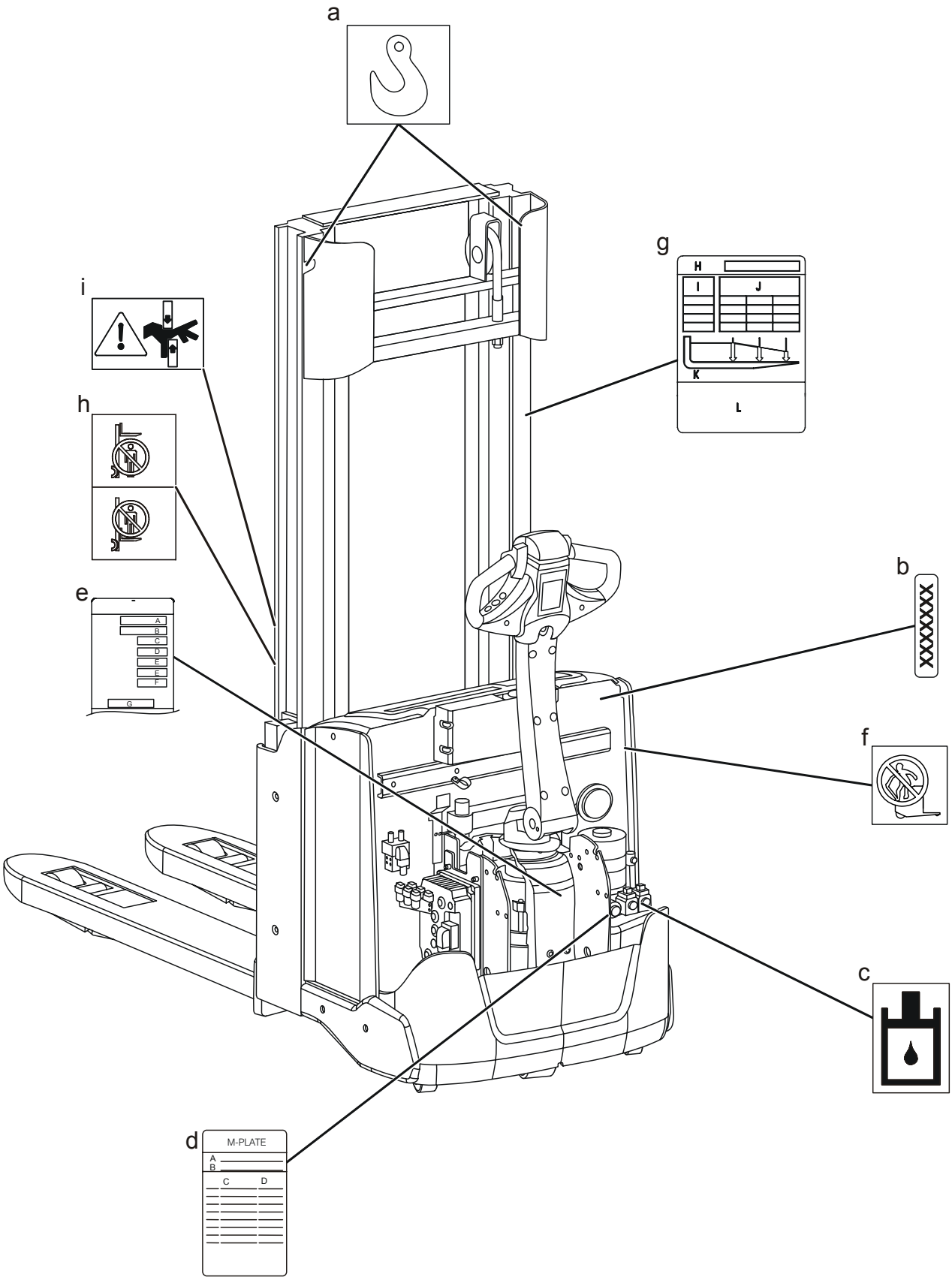
a
g
H
I
J
K
L
i
h
e
A
B
C
D
E
F
G
b
XXXXXX
f
c
d
M-PLATE
A
B
C
D

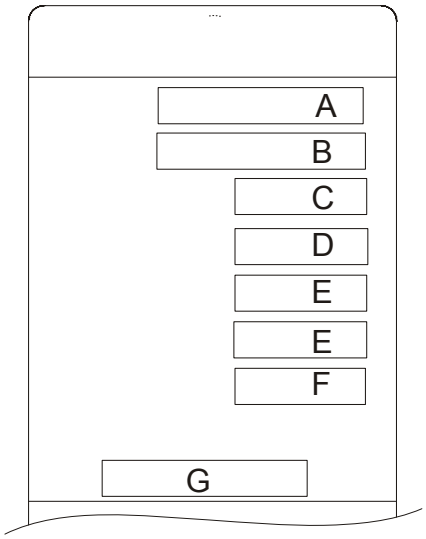

Данные идентификационной таблички

A: Модель - Модель штабелера

B: № - Индивидуальный серийный номер штабелера

C: Номинальная емкость - максимальный груз, разрешенный для поднятия вилами

D: Вес без батареи

E: Вес батареи - минимальный и максимальный разрешенный вес батареи. Вес батареи влияет на тормозную способность и устойчивость штабелера, поэтому эксплуатация батареи, по весу выходящей за указанные рамки, может быть небезопасной.

F: Напряжение батареи

G: Тип батареи (только ASME)

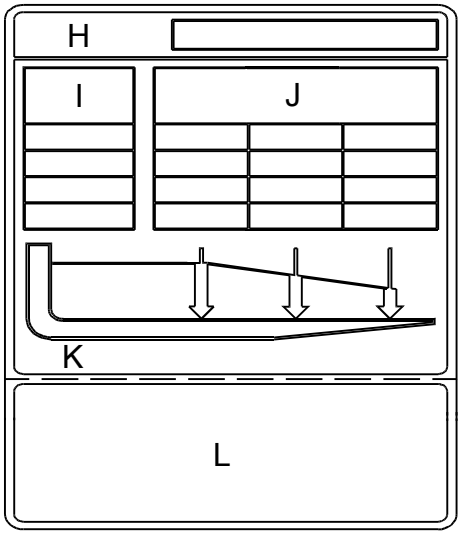

Информация на табличке грузоподъемности

H: № - Индивидуальный серийный номер штабелера

I: Высота подъема - Максимальная высота подъема для штабелера

J: Фактическая грузоподъемность - Максимально допустимая нагрузка при данном расстоянии до центра тяжести.

K: Расстояние до центра тяжести - расстояние от задней части вил до центра тяжести груза.

L: Информация - Вилы при управлении штабелером должны находиться только в нижнем положении за исключением операций по штабелированию и разгрузке.

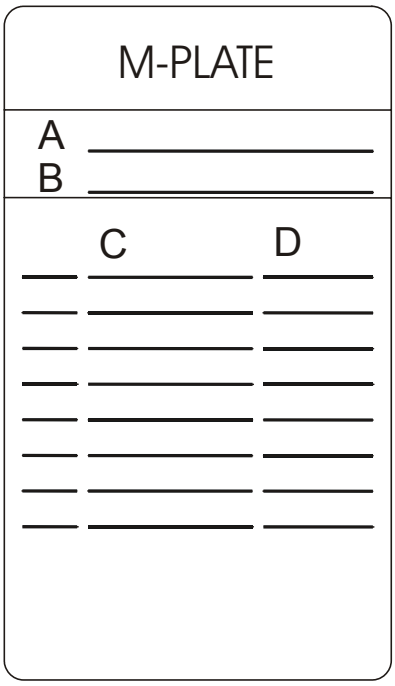

Данные таблички модификации (М-табличка)

A: Модель штабелера

B: Индивидуальный серийный номер штабелера/год выпуска

C: Номер модификации

D: Дата модификации

Основные компоненты

a: Рукоятка управления
b: Крышка
c: Гидравлический узел
d: Приводной узел с тормозом
e: Опорные самоориентирующиеся колеса
f: Каретка вил
g: Электрическая панель
h: Аккумуляторная батарея
i: Соединитель аккумулятора
j: Аварийный выключатель
k: Предохранители
l: Мачта

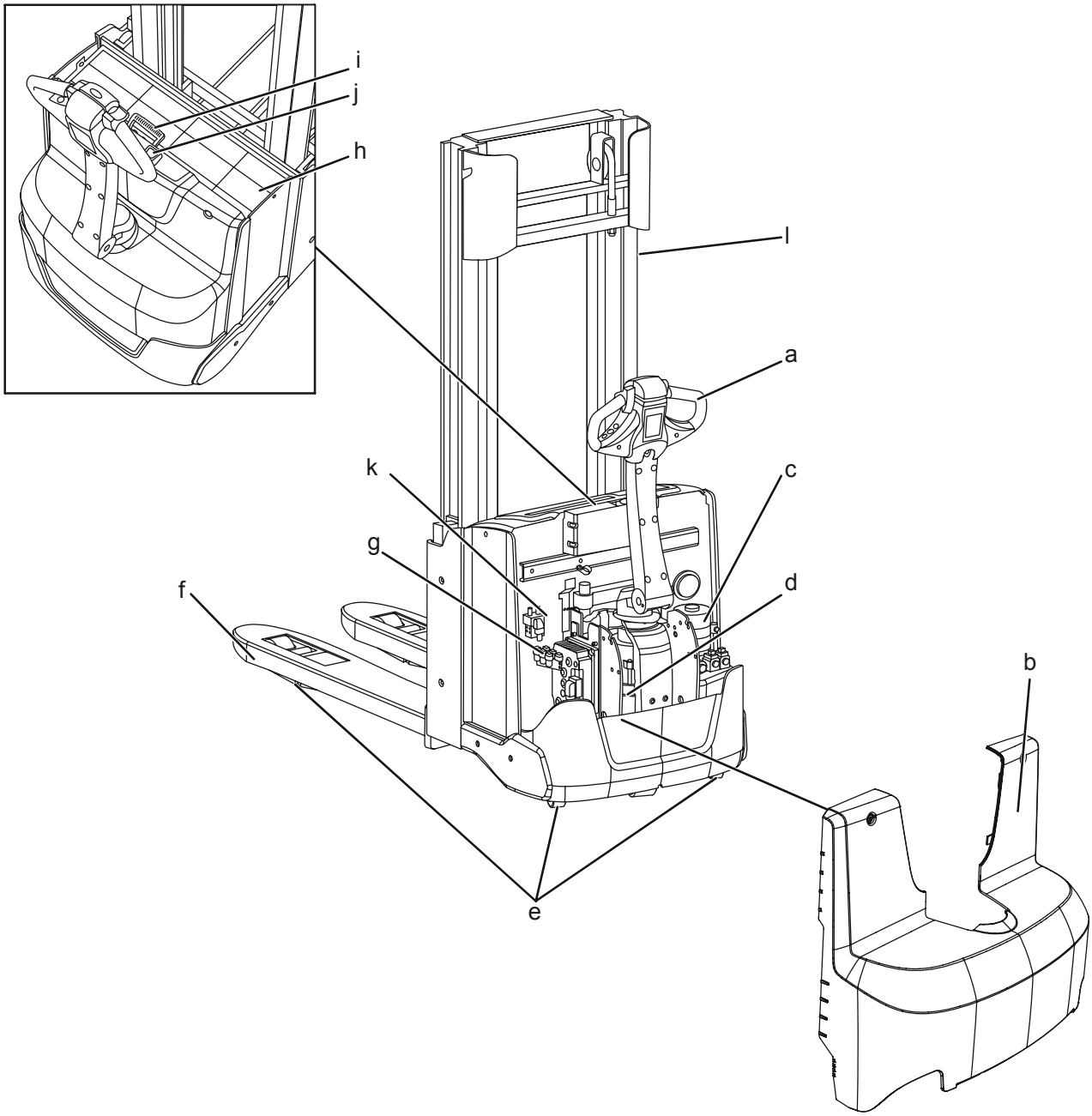
i
j
h
l
a
k
c
g
d
f
b
e

Органы управления и приборы

a: Клавиатура/Система идентификации, см. главу Дополнительные приспособления)

b: Рычаг управления и тормоза

c: Соединитель аккумулятора

d: Экстренное выключение

e: Дисплей

f: Гудок

g: Управление вилами

h: Переключатель для экстренного реверсирования направления движения

i: Селектор направления движения и управление скоростью

j: Click-2-Creep, передвижение

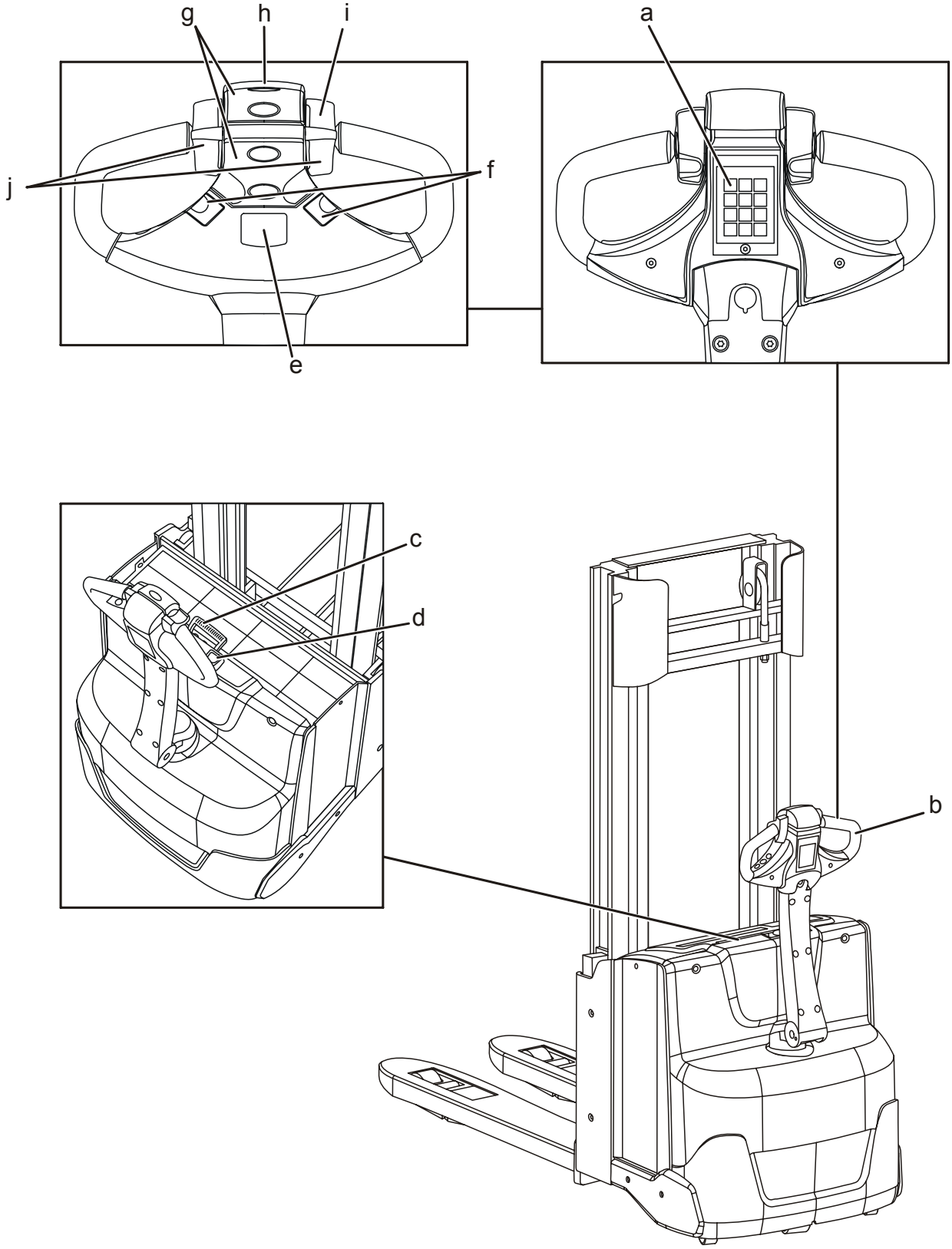
g
h
i
a
j
f
e
c
d
b

Клавиатура

Клавиатура используется для запуска и остановки штабелера, а также для его программирования. У каждого оператора может быть личный PIN-код и персональные настройки штабелера. Для получения более подробной информации смотрите раздел *Дисплей и программирование*.

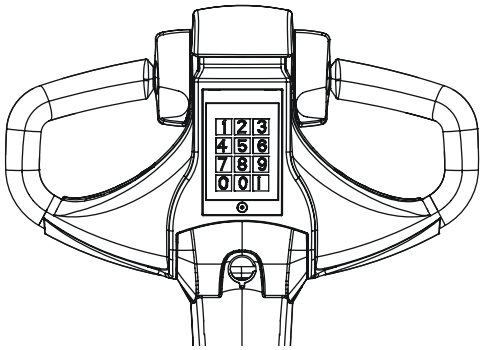

- Штабелер запускается введением PIN-кода и нажатием клавиши **I**. Если введенный PIN-код неверен, загорается красная лампочка.
- Нажатием **O** штабелер отключается.

PIN-кодом считаются 4 цифры, введенные последними. Это означает, что если вы ошиблись при введении PIN-кода, вам нужно ввести его снова, начиная с первой цифры.

Рычаг управления и тормоза

Штабелер контролируется оператором при ходьбе.

- Управляйте штабелером, установив рычаг управления в центральное положение, F.

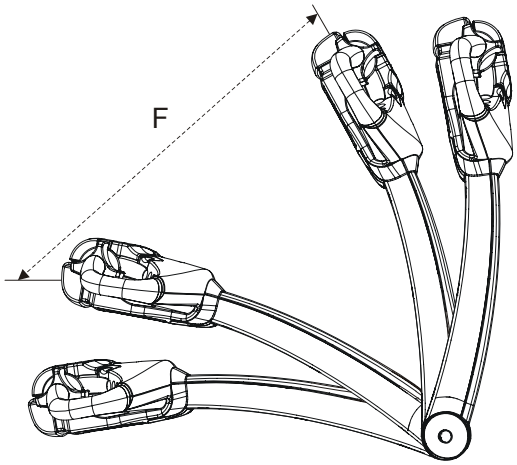

Тормоз срабатывает в двух положениях рычага, B1 и B2:

Стояночный тормоз *(B1):*
Чтобы остановить штабелер, отпустите рычаг управления, он автоматически вернется в положение B1.

Ходовой тормоз(B2):
Тормозите, нажав на рычаг вниз.

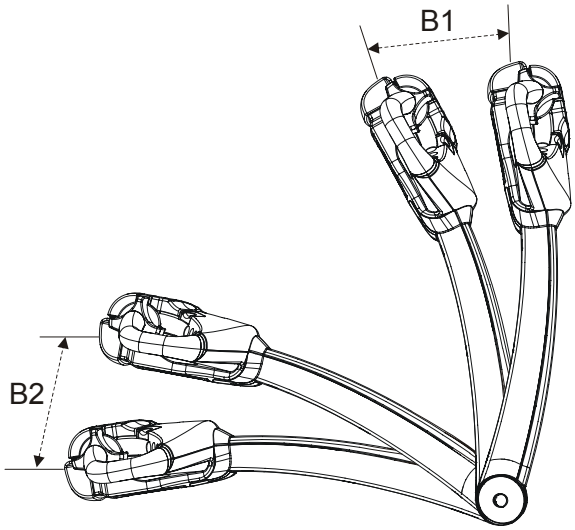

Соединитель аккумулятора

При зарядке батареи следует вытащить соединитель аккумулятора и подключить его к зарядному устройству. Когда зарядка завершена, соединитель аккумулятора следует поместить обратно в штабелер.

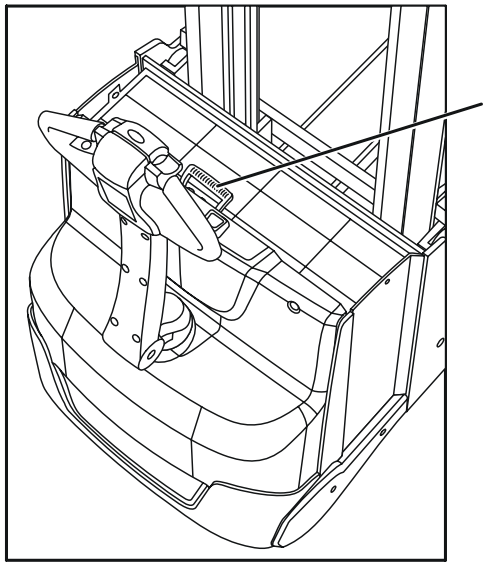

- Вытащите соединитель аккумулятора для того, чтобы отключить подачу энергии:
  - При заправке аккумулятора
  - В случае чрезвычайной ситуации
  - В связи с проведением сварочных работ
  - При хранении в течение более трех дней

Экстренное выключение

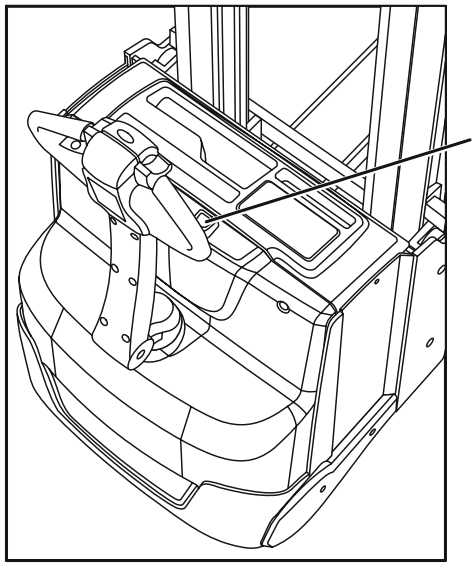

- Чтобы отключить напряжение и остановить штабелер, нажмите на выключатель аварийной остановки.
- Чтобы деактивировать выключатель аварийной остановки, потяните его вверх.

После использования аварийного выключателя, штабелер нужно запускать заново.

Дисплей

Дисплей показывает емкость аккумулятора, время работы и коды ошибок. Дисплей также используется при смене параметров водителя.

Каждый раз при запуске штабелера в числовом поле дисплея на несколько секунд указывается продолжительность работы. В это же время горит индикатор счетчика времени. После того, как он погаснет, в цифровом поле указывается емкость батареи. В это же время горит индикатор батареи.

При возникновении ошибки горит индикатор ошибки, в это же время в числовом поле указывается код ошибки.

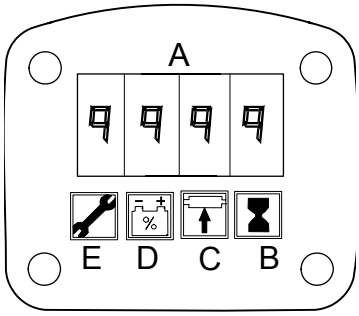

Цифровое поле (A)

В этом поле обычно указывается в % емкость батареи, но можно выводить сюда и коды ошибок и параметры.

Индикатор счетчика времени (B)

Когда горит этот символ, на цифровом поле отражается продолжительность работы. Продолжительность работы означает время работы ходового или гидродвигателя и измеряется в часах.

Параметрический контроль (C)

Когда горит этот символ, на цифровом поле отражается продолжительность работы. Продолжительность работы означает время работы ходового или гидродвигателя и измеряется в часах.

Индикатор батареи (D)

Когда горит этот символ, на цифровом поле отражается емкость батареи в %

100% = Полностью заряженная батарея
0% = Разряженная батарея

Когда данное поле показывает 10% емкости, символ начинает мигать.

- Для продления срока работы батареи заряжайте ее, когда загорается данный символ.

Если продолжить использовать штабелер без зарядки батареи, блокируется функция подъема, когда поле показывает 0% емкости. Штабелером все же можно управлять для того, чтобы увести его на зарядку.

Индикатор ошибки на дисплее (E)

Когда мигает этот символ, в цифровом поле отображается код ошибки. Значение кода можно узнать в разделе *Коды ошибок*.

Управление вилами

Штабелер оснащён или цифровым управлением для работы с вилами, или интеллектным аналоговым управлением, которое называется Sensi-lift.

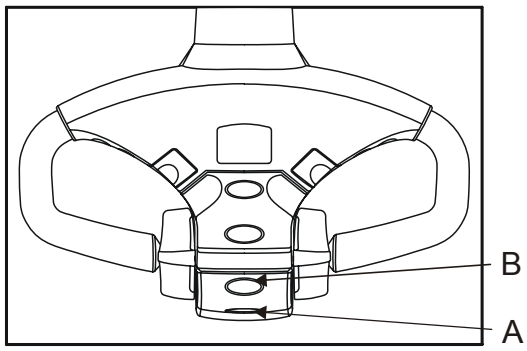

- Нажмите кнопку A, чтобы поднять вилы.
  Нажмите кнопку B, чтобы опустить вилы.

Внимание: Вильчатый захват нельзя опустить, когда электропитание погрузчика отключено.

ЛейфпхсгЯб Click-2-creep, бнэшщуз кбй кбфбвЯвбуз

(только для моделей SWE120 и SWE140)

Если штабелер оборудован управлением Sensi-lift, можно использовать функцию Click-2-creep, чтобы уменьшить скорость подъёма или опускания.

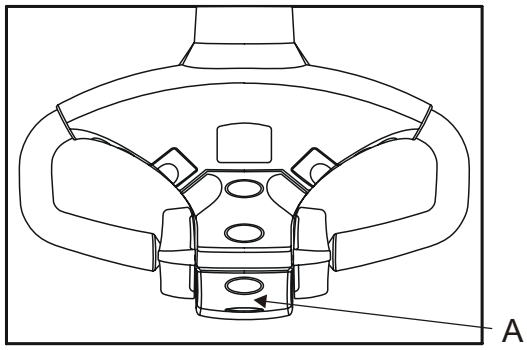

- На короткое время отпустите кнопку подъёма/опускания (A), затем снова нажмите кнопку подъёма.

Теперь скорость подъёма уменьшена до ползучей скорости.

- Ещё раз на короткое время отпустите кнопку подъёма/опускания (A), затем снова нажмите кнопку подъёма.

Скорость подъёма возвращается к предварительнго запрограммированному значению.

Click-2-Creep, опускание

(только для модели SWE100)

Функция Click-2-creep используется для уменьшения скорости опускания.

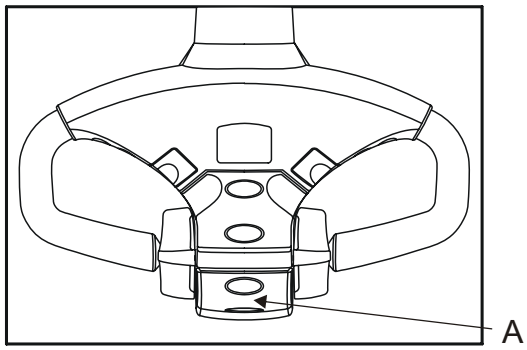

- На короткое время отпустите кнопку опускания (A), затем снова нажмите кнопку опускания.

Теперь скорость опускания уменьшена до ползучей скорости.

- Ещё раз на короткое время отпустите кнопку опускания (A), затем снова нажмите кнопку подъёма.

Скорость опускания возвращается к предварительнго запрограммированному значению.

Управление вилами с устройством Sensi-lift

(только для моделей SWE120 и SWE140)

Оператор может осуществлять бесступенчатое управление подъёмом и опусканием с точностью до миллиметра. Более сильное нажатие на кнопку ускоряет подъём или опускание.

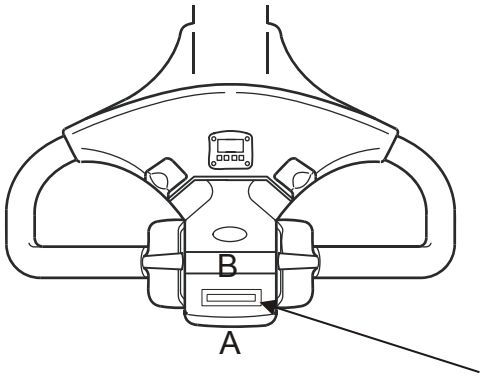

- Поднимите вилы, переместив переключатель в положение A.
- Опустите вилы, переместив переключатель в положение B.

Внимание: Вильчатый захват нельзя опустить, когда электропитание погрузчика отключено.

Гудок

Звуковой сигнал звучит, пока нажата кнопка.

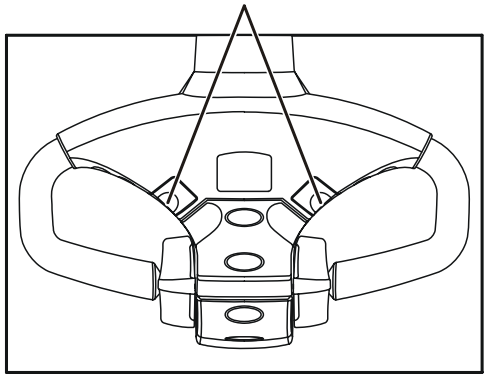

Переключатель для экстренного реверсирования направления движения

Чтобы не прижать водителя, при нажатом переключателе (C) штабелер меняет направление движения хода на движение вил. При деактивации выключателя штабелер полностью останавливается.
Если активирована функция “Click-2-creep” ("снизить скорость") (на дисплее мигает “SLO”), при нажатии выключателя (C) штабелер полностью остановится.

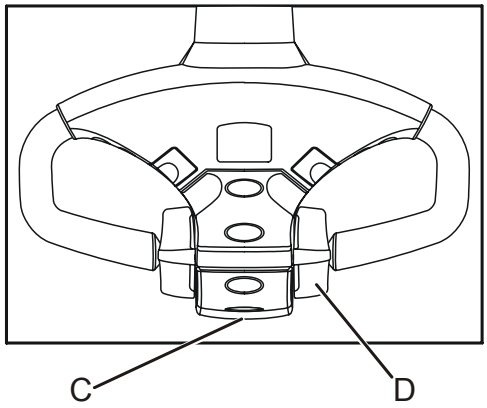

- Чтобы снова привести штабелер в движение, переместите переключатель направления движения (D) в нейтральное положение.

Селектор направления движения и управление скоростью

При нажатии рычага (D) происходит также растормаживание.

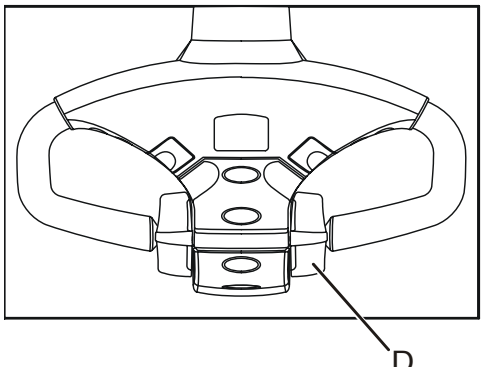

- Нажав на рычаг (D) в нужном направлении, задайте направление хода штабелера. В зависимости от того, с какой силой вы давите на рычаг, регулируется скорость.
- Если вы отпустили рычаг (D) и он вернулся в нейтральное положение, скорость снижается автоматически.

Click-2-Creep, передвижение

Она обеспечивает перемещение на ползучем ходу при полностью поднятой или опущенной рукоятке.

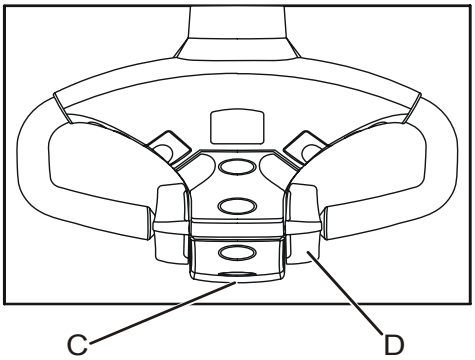

- Для активации данной функции два раза быстро нажмите на регулятор скорости (D) вперед или назад, установив при этом рукоять регулятора в самое верхнее (тормозное) положение.
  В этот момент на дисплее появится надпись “SLO”.
- Данная функция отключается повторным двойным быстрым нажатием на регулятор скорости (D) или установкой переключателя в положение безопасного разворота (C).
  Если данной функцией не пользоваться в течение 10 секунд, она автоматически отключится

Дисплей и программирование

Значения команд можно найти в специальном журнале штабелера, но перепрограммировать их нельзя. Однако у водителя есть возможность изменять некоторые водительские параметры.

Данные параметры можно найти в таблице в разделе *Параметры*. Дополнительную информацию о параметрах и кодах ошибок, можно получить у специалиста технической поддержки.

Дисплей

- Введите PIN-код или приложите ID-ключ к устройству чтения, после чего нажмите и удерживайте кнопку подачи гудка.

Дисплей покажет:

- Рабочее время и время, оставшееся до следующего технического обслуживания(H)
- Коды ошибок(E)
- Параметры (P)
- Показатели оборудования и программного обеспечения (Pn)
- Проверка дисплея (d)
- Запись показаний датчика столкновения (c)
- Калибровка (CAL)

- На нужном показателе отпустите кнопку подачи гудка.
- Переключайтесь между различными вышеуказанными функциями, нажимая на регулятор скорости.

Программирование

Продолжайте данную процедуру, чтобы дойти до программируемых параметров водителя:

1. Введите PIN-код или приложите ID-ключ к устройству чтения, после чего нажмите и удерживайте кнопку подачи гудка.
2. Отпустите кнопку подачи гудка, когда дисплей покажет "P"
   На дисплее загорится символ выбираемого параметра.
3. Поворачивая переключатель скорости, выберите нужный параметр. Отпустите переключатель, когда дисплей покажет нужный номер параметра.
4. Чтобы изменить значение, снова нажмите кнопку подачи гудка.
   На дисплее начнет мигать символ выбираемого параметра.
5. Повернув регулятор скорости, измените значение.
6. Подтвердите выбор, нажав кнопку подачи гудка еще раз. Символ параметра на дисплее перестает мигать.
7. Завершите программирование, нажав “O” (красная клавиша) на клавиатуре или устройстве чтения ID.
8. При перезапуске штабелера после перепрограммирования он будет готов к работе примерно через 5 секунд.

Параметры

№.	Параметр	Блок погрузчика	Мин./ Макс.	Профиль 1 / оптимальный	Профиль 2 / экологический	Профиль 3 / максимальный	Примечания
4	Ускорение	%	10 - 100	70	50	100	Шаг увеличения 5
5	Автоматическое уменьшение скорости	%	10 - 100	90	90	100	Тормозное усилие при возврате регулятора хода в нейтральное положение. Шаг увеличения 5
6	Максимальная скорость.	%	30 - 100	90	80	100	Шаг увеличения 5
7	Кнопка замедленного хода	%	30 - 100	50	50	50	Нажмите кнопку для временного снижения скорости. При повторном нажатии скорость снова принимает значение параметра 6. Дисплей попеременно показывает статус батареи и SLO (медленный). Шаг увеличения 5

Коды ошибок

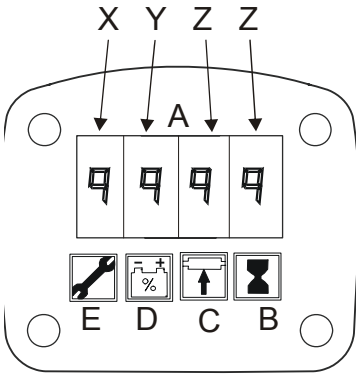

При возникновении ошибки ее код отображается в цифровом поле (A), одновременно горит символ (E).

Код ошибки имеет формат X:YZZ, где X отражает неработающую функцию, Y - серьезность ошибки, а ZZ - то, какого рода эта ошибка.

X: Ошибка функции или агрегата штабелера. См. таблицу
Y: Уровень. В зависимости от того, насколько серьезная ошибка, штабелер будет реагировать по-разному. См. таблицу ZZ: Тип ошибки.

- Выключите штабелер и попытайтесь запустить его снова. Если это не поможет, обратитесь к специалисту технического обслуживания.

ПРЕДУПРЕЖДЕНИЕ!
Игнорирование появившегося кода ошибки может привести к поломке штабелера.
При возникновении ошибки всегда обращайтесь к специалисту технического обслуживания.
Не используйте штабелер до тех пор, пока ошибка не будет исправлена.

Группа кода (X)	Функция
1	Не используется
2	Главная система
3	Система тяги
4	Гидравлическая система
5 – 7	Не используется
8	Опции

Уровень (Y)	Описание	Реакция штабелера
0	Предупрежде-ние	Внимание. Это в большей мере информационный код, обозначающий, что использование функций определенного штабелера ограничено, или они совсем не работают.
1	Предупрежде-ние	Функции штабелера могут быть ограничены.
2	Ошибка	Гидравлические функции деактивированы. Штабелер может двигаться только на ползучей скорости.
4	Критическая ошибка	Штабелер остановился
5	Критическая ошибка	Штабелер остановился

Список кодов ошибок

Нижеприведенная таблица содержит некоторое количество кодов ошибок, а также руководство по их устранению. Если код ошибки не указан в таблице, обратитесь к специалисту службы технического обслуживания.

Кодовый номер	Тип ошибки	Действие
2.001	Был активирован выключатель аварийной остановки	Штабелер остановится
2.003	Требуется техническое обслуживание	Высветится сообщение о причине произошедшего
3.001	При включении штабелера переключатель скорости находится не в нейтральном положении	Управление штабелером заблокировано
3.002	Температура регулятора частоты вращения двигателя превысила +85°C	Принудительное снижение ходовых характеристик штабелера.
3.003	Температура двигателя превысила +150°C	Принудительное снижение ходовых характеристик штабелера.
3.080	Неправильные показания датчиков температуры	Принудительное снижение ходовых характеристик штабелера.
3.081	Неправильные показания датчиков температуры	Принудительное снижение ходовых характеристик штабелера.
3.521	Низкий уровень напряжения двигателя	Штабелер остановился
3.522	Высокий уровень напряжения двигателя	Штабелер остановился
4.001	При включении штабелера рычаг подъема/опускания находился не в нейтральной позиции	Функция подъема/опускания деактивирована.
8.010	При включении штабелера возникли проблемы отклика встроенного зарядного устройства.	Зарядка не будет запущена
8.011	Отсутствует связь рукояти управления и встроенного зарядного устройства	Зарядка не будет запущена
8.014	Отсутствует связь рукояти управления и встроенного зарядного устройства	Зарядка не будет запущена
8.020	Батарея не подключена к встроенному зарядному устройству	Зарядка не будет запущена
8.021	Низкий уровень напряжения батареи	Зарядка не будет запущена

Кодовый номер	Тип ошибки	Действие
8.022	Высокий уровень напряжения батареи.	Зарядка не будет запущена
8.023	Низкая температура зарядки	Зарядка не будет запущена
8.024	Высокая температура зарядки	Зарядка не будет запущена
8.027	Серьезная ошибка встроенного зарядного устройства	Зарядка не будет запущена
8.028	Превышено время зарядки	Зарядка не будет запущена
8.029	Избыточная зарядка. Превышена емкость батареи	Зарядка не будет запущена
8.030	Встроенное зарядное устройство установлено, но не выбраны параметры	Зарядка не будет запущена
8.031	Выбраны неправильные параметры для встроенной батареи	Зарядка не будет запущена

Дополнительные приспособления

Штабелер можно оборудовать различными дополнительными приспособлениями для расширения его функций или для повышения Вашей безопасности. Дополнительные приспособления можно комбинировать.

Блок идентификации

В штабелер можно установить блок идентификации, используемый для запуска машины. В стандартную поставку входят два идентификационных ключа, а также по желанию можно использовать смарт-карты.

- Штабелер включается нажатием зеленой кнопки (I), после чего следует поднести и удерживать идентификационную карточку рядом с устройством чтения (см. рисунок). При запуске штабелера загорается зеленая лампочка

Если идентификационная карточка не принимается, ненадолго загорается красная лампочка. В это время штабелер нельзя запустить. Для разрешения проблемы обратитесь к руководству.

Примечание: Если вы в течение 5 секунд не поднесли карточку к устройству чтения, процедуру следует повторить.

- Отключите штабелер, нажав кнопку (O). После чего ненадолго загорится красная лампочка.

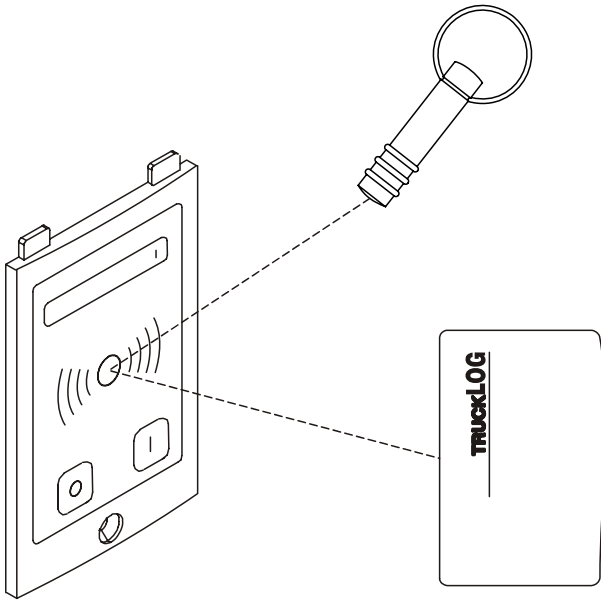

Кнопка «черепашьего хода»

Кнопка используется для временного снижения скорости движения.

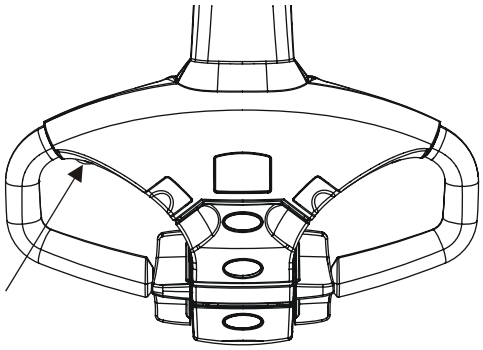

- Нажмите кнопку один раз, чтобы временно снизить скорость, на дисплее загорится “SLO”.
  Скорость можно установить с помощью параметра 1, (см. таблицу в главе Управление и инструменты).

Если нажать кнопку повторно, скорость возвращается к стандартному значению.

Опора для груза

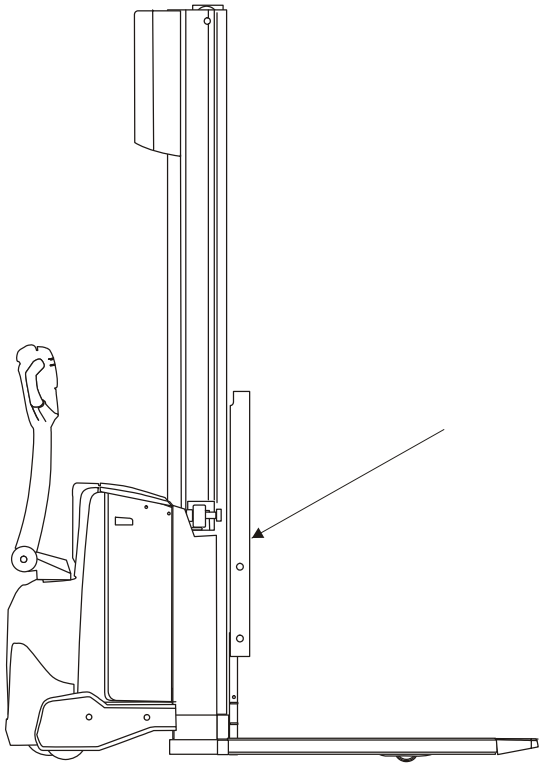

Опора для груза повышает его устойчивость при работе с высокими грузами.

Электронная панель и набор для монтажа

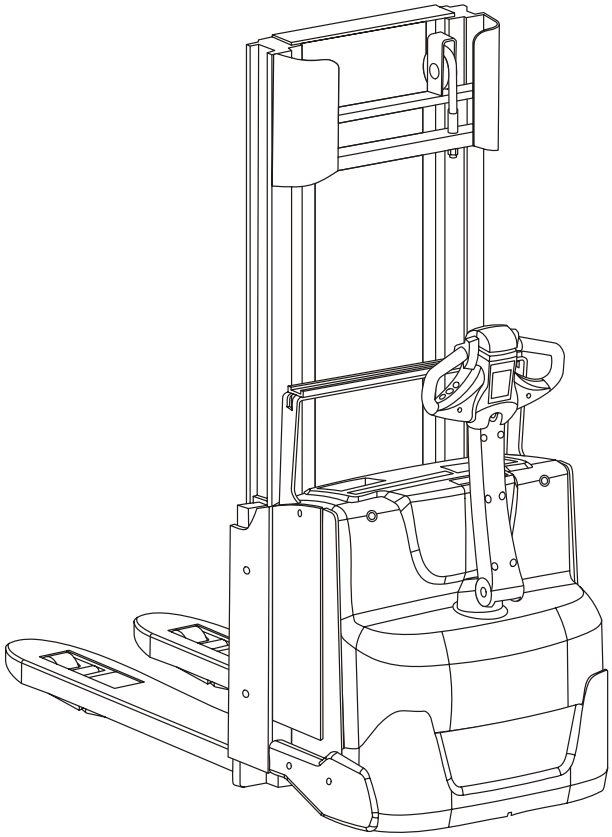

Комплексный универсальный кронштейн, который можно использовать для установки различного вспомогательного оборудования для погрузчика.

Монтажная скоба предназначена для установки различных дополнительных приспособлений. Положение монтажной скобы можно регулировать для удобства эксплуатации требуемого оборудования.

- Чтобы установить скобу в требуемое положение, освободите поворотную ручку рычага. После этого надежно затяните ручку, чтобы избежать ослабления крепления скобы.

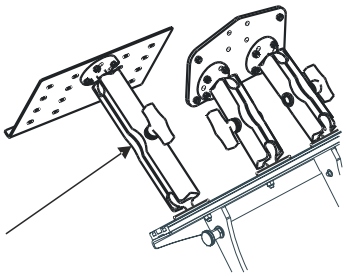

Встроенное зарядное устройство

Встроенное зарядное устройство, установленное заводом-изготовителем, служит для зарядки батарей штабелера, а также батарей, соответствующих им по типу и размеру. Если штабелер поставляется без аккумуляторной батареи, то параметры должны устанавливаться клиентом.

- Перед зарядкой всегда выключайте штабелер.
- Откройте крышку батареи, подсоедините вилку зарядного устройства к электросети. Начнется зарядка. Не прерывайте процесс зарядки, если она идет в основном или компенсирующем режиме.

Процесс зарядки штабелера отражается на дисплее.

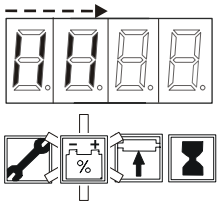

Основной режим зарядки

Знаково-буквенный дисплей отображает мигающие черточки, идущие слева направо по мере зарядки батареи. Мигает символ батареи и красная клавиша (O).

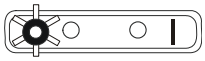

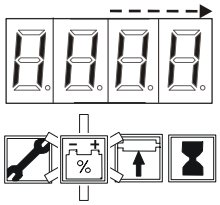

Компенсирующий режим зарядки

В левой части знаково-буквенного дисплея горят четыре черточки. В правой части знаково-буквенного дисплея четыре черточки мигают слева направо по мере зарядки батареи. Мигает символ батареи и красная клавиша (O).

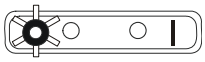

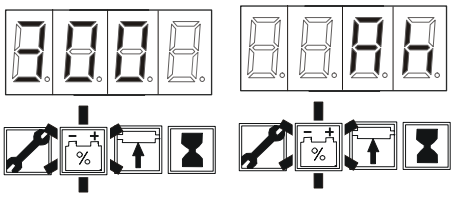

Зарядка завершена

Знаково-буквенный дисплей попеременно показывает общий уровень емкости и доступную для зарядки емкость. Горит символ батареи, и мигает красная клавиша (O).

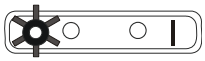

Отсоедините вилку от электросети. Загорится (перестанет мигать) красная клавиша.

Штабелер готов к эксплуатации.

Если происходит ошибка

Загорается символ ошибки, а на знаково-буквенном дисплее отображается ее код. См. список кодов ошибок. Штабелер можно выключить, нажав красную клавишу (O).

Примечание: Штабелер не может быть использован, пока вилка заряжающего устройства подключена к розетке.

Платформа

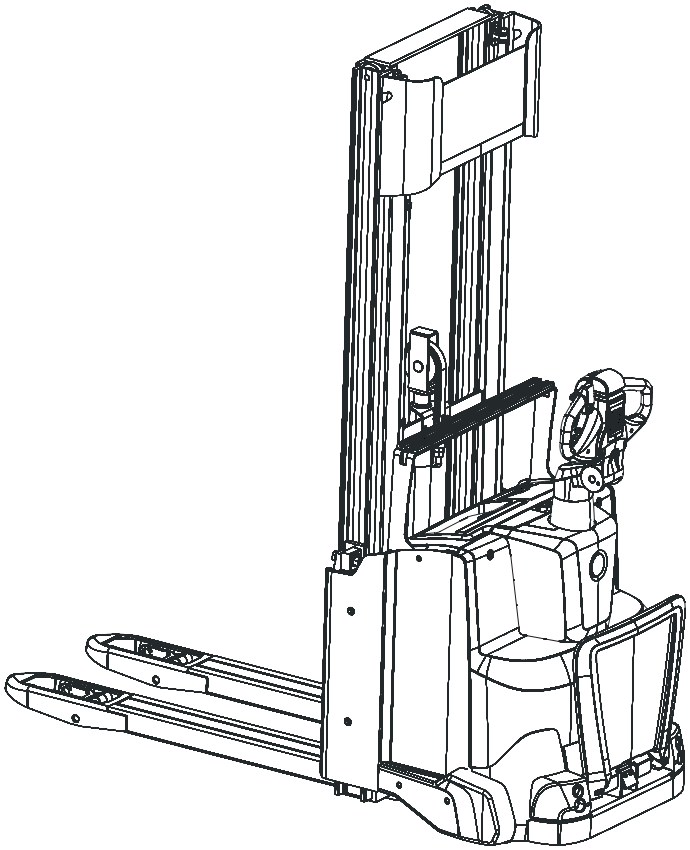

Штабелер может быть оборудован откидной платформой. Платформа автоматически откидывается вверх, когда не нагружена.

Работа на штабелере

Проверить перед началом работы

Для обеспечения безопасности, ежедневно перед началом работы или в перерыв проводите проверку в соответствии со следующей таблицей.

- О любых повреждениях и ошибках докладывайте руководству.
- Никогда не начинайте работу на штабелере до тех пор, пока повреждения или ошибки не будут исправлены специалистом технического обслуживания.

Перед началом работы проверьте следующее		Действие
a	Колеса	Проверьте на отсутствие повреждений, удалите грязь и т.п.
b	Шасси	Проверьте на отсутствие повреждений, удалите грязь и т.п.
c	Гидравлическая система	Проверьте на отсутствие повреждений, удалите масло, металлическую стружку и т.д.
d	Тормоза	Если нажат аварийный выключатель, верните его в исходное положение.
e	Каретка вил	См. главу *Аккумуляторная батарея*.
f	Узел привода	проверьте отсутствие капель масла на полу. При наличии ошибки или утечки масла обратитесь к специалисту технического обслуживания.
g	Экстренный выключатель	проверьте отсутствие капель масла на полу. При наличии ошибки или утечки масла обратитесь к специалисту технического обслуживания.
h	Мачта	Проверьте на отсутствие повреждений, удалите грязь и т.п.

Начав работу, проверьте следующее		Действие
8	Емкость батареи	Проверьте, показывает ли индикатор батареи на дисплее достаточный уровень емкости
9	Время работы штабелера	Проверьте счетчик времени на дисплее для определения срока очередного технического осмотра. Обратитесь к специалисту технического обслуживания с целью провести технический осмотр согласно таблице в главе *Техническое обслуживание*
10	Звуковой сигнал	Нажав кнопку, проверьте, работает ли он.
11	Стояночный тормоз	Отпустив рулевой рычаг во время движения, проверьте работу данной функции. Рулевой рычаг должен вернуться в вертикальное положение, а штабелер остановиться.
12	Ходовой тормоз	Опустив рулевой рычаг во время движения, проверьте работу данной функции.
13	Переключатель направления движения	Проверьте данную функцию, проехав вперед/назад
14	Регулировка скорости	Убедитесь, что во время регулировки скорости штабелер продолжает движение
15	Регулятор движения вил	Поднимите и опустите вилы
16	Тормоза	Проверьте, останавливается ли штабелер при нажатии выключателя экстренного торможения
17	Переключатель предохранительного изменения направления движения	Убедитесь, что при нажатии данного переключателя штабелер меняет направление движения на направление движения вил.

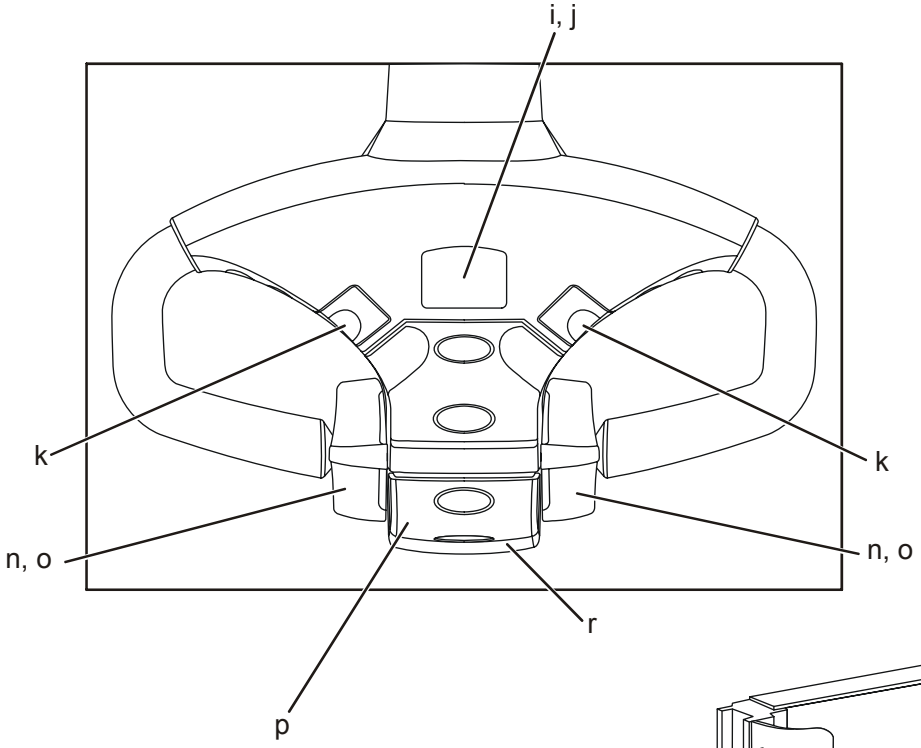
i, j
k
k
n, o
n, o
r
p

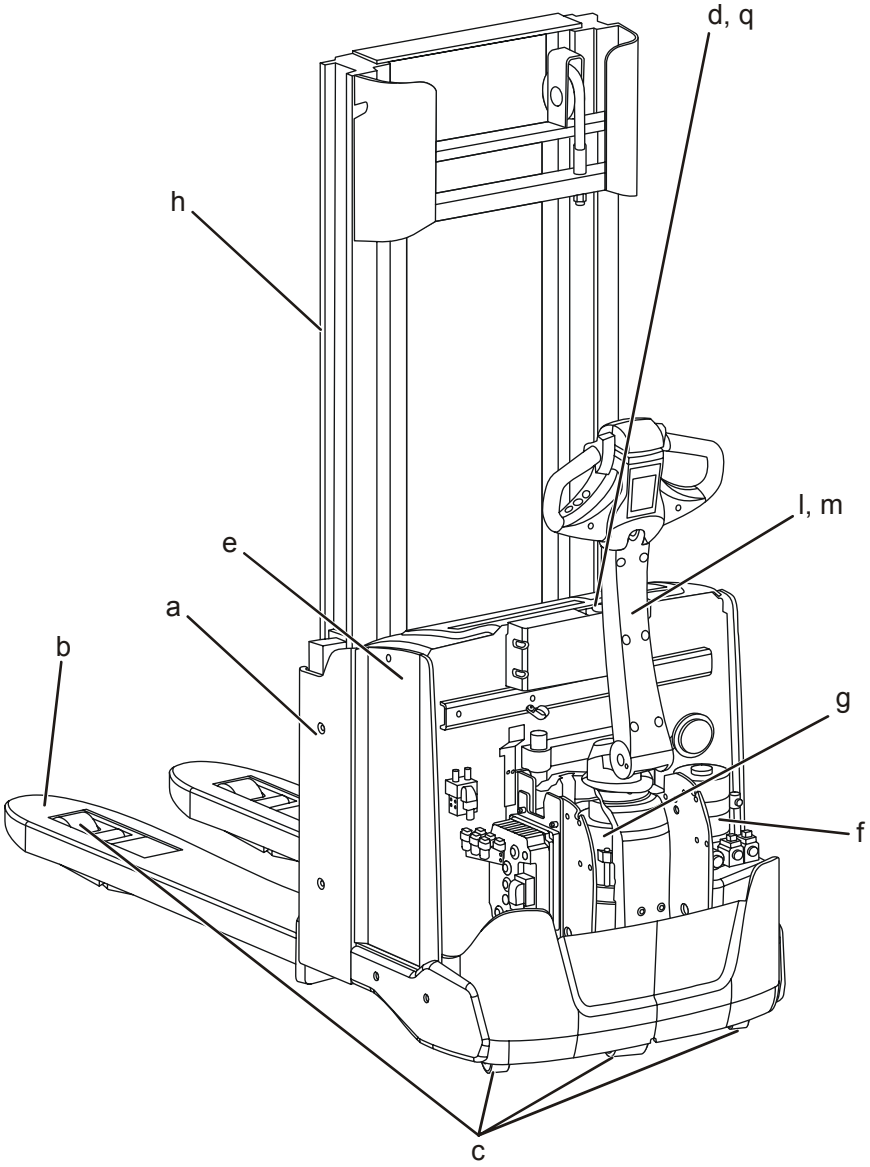
d, q
h
l, m
e
a
b
g
f
c

Работа на штабелере

Вождение

1. Включите штабелер.
2. Переместите рукоятку в положение хода (F).

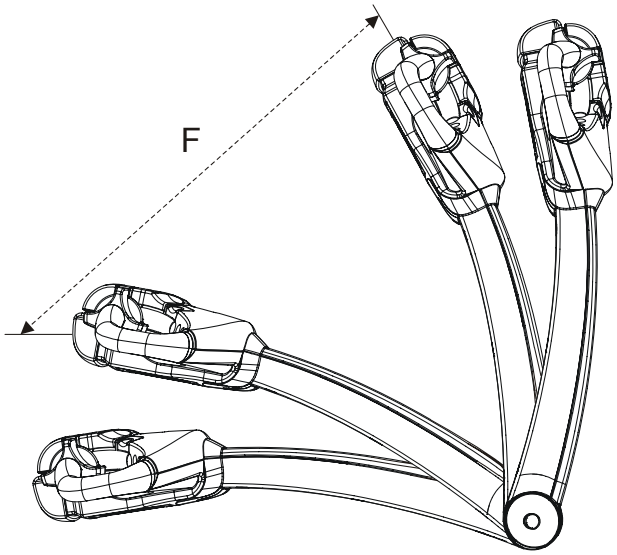

3. Выберите требуемое направление движения, стояночный тормоз отключается автоматически.
4. Трогайтесь с места медленно, с небольшим ускорением до тех пор, пока не достигнете нужной скорости.

ПРЕДУПРЕЖДЕНИЕ!
Во избежание несчастного случая, будьте осторожны, управляя штабелером.

Торможение

- Тормозите переведением рукоятки управление в положение B2. Когда Вы отпустите рукоятку управления, она автоматически возвратится в положение стояночного тормоза.

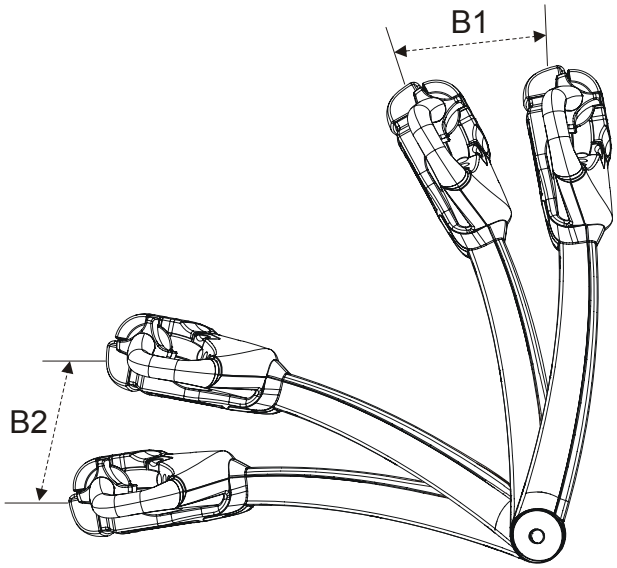

Снижение скорости движения

- Чтобы снизить скорость, поверните переключатель направления движения/регулятор скорости в положение, противоположное движению.

или

- Отпустите переключатель направления движения/ регулятор скорости, чтобы он вернулся в нейтральное положение.

Примечание: Нормальный режим работы тормозов во время движения - это низшее положение рычага управления (B2).

Рулевое управление

- Осуществляйте рулевое управление с помощью рукоятки управления.

ПРЕДУПРЕЖДЕНИЕ!
Если ваши руки или обувь в масле, вы можете не справиться с управлением штабелером.
Перед началом вождения всегда протирайте руки и обувь.

Если движению штабелера мешает препятствие, не пытайтесь поворачивать рычаг управления с силой, большей, чем при нормальном вождении. Осторожным движением вперед и назад и одновременно поворотом рычага управления попытайтесь высвободить штабелер.

Манипулирование грузами

- Не поднимайте груз, превышающий по тяжести номинальную грузоподъемность, указанную на заводской табличке штабелера.

Взятие груза

1. Опустите вилы и осторожно подведите его под груз.
2. Поднимите вилы так, чтобы груз оторвался от земли. Запрещено одновременное управление движением штабелера и движением вил.
3. Трогайтесь с места медленно, а потом увеличивайте скорость.

Установка груза

1. Остановите штабелер.
2. Опустите вилы.
3. Чтобы вытащить вилы из-под груза/ паллеты, отъезжайте медленно.

ПРИМЕЧАНИЕ:
При одновременном движении вил и штабелера груз может упасть.

Парковка штабелера

1. Остановите штабелер и отключите селектор направления движения.
2. Отпустите рычаг управления. Рычаг автоматически вернется в положение остановочного тормоза, а рукоять тормоза займет рабочее положение.
3. Опустите вилы полностью до пола.
4. Выключите штабелер.

ПРЕДУПРЕЖДЕНИЕ!
Во избежание несчастного случая не позволяйте людям, не имеющим навыков работы со штабелером, управлять им.

Аккумуляторная батарея

Техническое обслуживание батареи

- Всегда проверяйте батарею перед ее зарядкой.

ПРЕДУПРЕЖДЕНИЕ!

Аккумуляторный отсек содержит агрессивную кислоту. При попадании на кожу жидкость должна быть немедленно удалена. Промыть большим количеством воды с мылом.
При попадании жидкости в глаза следует немедленно промыть их, после чего обратиться к врачу.

ВСЕГДА НОСИТЕ ЗАЩИТНЫЕ ОЧКИ И ЗАЩИТНЫЕ ПЕРЧАТКИ ПРИ ПРОВЕРКЕ БАТАРЕИ!

- Проверьте уровень жидкости и при необходимости наполните аккумуляторный отсек дистиллированной водой. Уровень жидкости должен быть приблизительно 10 - 15 мм над батарейными пластинами. Если какая-либо из батарей впитала слишком большое количество жидкости, обратитесь к специалисту по обслуживанию.
- Выньте коннектор из зарядной розетки.
- Промойте и высушите батарею.

Зарядка батареи

Общее запрещение

При зарядке батареи строго запрещено курить и использовать открытое пламя.

ОПАСНО!

Опасность взрыва.

Во время зарядки батарея постоянно вырабатывает взрывоопасный газ. Короткое замыкание, открытый огонь или искра в непосредственной близости от батареи может послужить причиной взрыва.

- Проветривайте надлежащим образом, особенно если батарея заряжается в закрытом помещении.
- Используйте автоматическое зарядное устройство, предназначенное для зарядки батарей штабелера.

Зарядное устройство должно обеспечивать следующий минимальный зарядный ток:

Аккумуляторная батарея (Ач)	Зарядное устройство (А)
160 - 320	30 - 40

ВСЕГДА НОСИТЕ ЗАЩИТНЫЕ ОЧКИ И ЗАЩИТНЫЕ ПЕРЧАТКИ ПРИ ПРОВЕРКЕ БАТАРЕИ!

Перед зарядкой

1. Остановите штабелер в предназначенном для зарядки месте.
2. Убедитесь, что ничто не мешает вентиляции над батареей.
3. Выключите штабелер.
4. Отсоедините батарейные коннекторы.
5. Убедитесь, что зарядное устройство батареи выключено.
6. Отсоедините батарейные коннекторы.
7. Включите зарядное устройство.

Во время зарядки

- Примерно через 10 минут проверьте амперметр на зарядном устройстве. Показания должны быть в норме, а также должна гореть контрольная лампа. Ознакомьтесь с инструкцией производителя, прилагаемой к зарядному устройству.

После зарядки

1. Убедитесь, что показание амперметра незначительно или его вовсе нет, и что лампа продолжения зарядки, если она имеется, включена.
2. Выключите зарядное устройство батареи.
3. Отключите напряжение от зарядного устройства **ПЕРЕД** отсоединением зарядного устройства от коннектора батареи.
4. Отсоедините зарядное устройство батареи от постоянно подключенного батарейного коннектора.
5. Подсоедините аккумуляторный разъем к штабелеру.

Замена батареи

- Замену старой силовой батареи производите на одинаковую по весу. Вес батареи влияет на устойчивость и прочность штабелера. Информацию о минимальном допустимом весе батареи можно найти на дощечке с обозначением серии штабелера.

ПРИМЕЧАНИЕ: Если штабелер оборудован Е-образной крепёжной стойкой, то перед заменой батареи её нужно снять.

Замена аккумуляторной батареи

1. Выключите штабелер.
2. Откройте крышку батареи.
3. Отсоедините соединитель аккумулятора.
4. Выньте батарею с помощью специального подъемного устройства и хомута для батареи или при помощи монтажной петли.

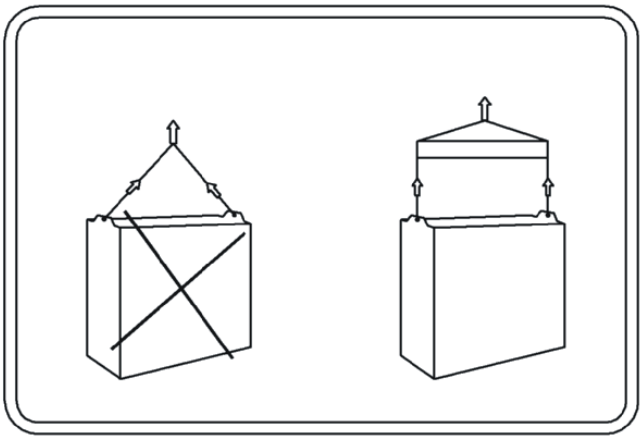

5. Чтобы поместить батарею на место после зарядки, используйте хомут для батареи или монтажную петлю.
6. Подсоедините к батарее батарейный коннектор.
7. Закройте крышку батареи.

ПРИМЕЧАНИЕ:
Убедитесь, что кабели не зажаты, иначе это может стать причиной короткого замыкания.

Обслуживание

- Проводите техническое обслуживание в соответствии с таблицей *Расписание технического обслуживания*. Безопасная эксплуатация штабелера, эффективность работы и продолжительность срока службы зависит от качества и регулярности технического обслуживания.

При проведении ремонтных работ и обслуживания используйте только рекомендованные BT запасные части.

Для обеспечения экономной работы и безопасности штабелера BT рекомендует вам связаться с ближайшим представителем BT и подписать соглашение об обслуживании.

Сервисные и ремонтные работы могут проводить только специалисты, специально подготовленные для работы с данной моделью штабелера.

Обязанности водителя по сервисному обслуживанию

Водитель должен проводить ежедневную проверку согласно таблице в главе *Работа на штабелере*.

Обязанности специалистов технического обслуживания

Специалисты по техническому обслуживанию должны проводить техническое обслуживание в соответствии с таблицей *Расписание сервисного обслуживания*.

Чистка и мытье

Чтобы продлить срок службы штабелера, следует проводить еженедельную чистку и мытье.

- Перед мытьем отключите батарею, отсоединив коннектор.
- Промойте шасси, вилы, каркас и т.д. При надобности применяйте моющее средство в нужной концентрации.
- Смывайте слабо приставшую грязь теплой водой.
- После промывки штабелер следует смазать в соответствии с инструкцией *Процедура смазки* в главе *Техническое обслуживание*.

Расписание технического обслуживания

Периодичность специального технического обслуживание может меняться в зависимости от условий эксплуатации. Проводить сервисное обслуживание следует через промежуток времени, который пройдет быстрее в соответствии с таблицей (время работы/календарное время).

Позиция	Работа, которая должна быть произведена	750 ч/12 мес
0000	**Каркас**	
0000.1	Проверьте, все ли крышки закреплены	X
0000.2	Проверьте наличие знаков и наклеек	X
0000.3	Осмотрите на предмет наличия трещин и других поврежде	X
0000.5	Проверьте болты опоры мачты	X
0000.6	Проверьте подвеску двигателя на наличие трещин и другповреждений	X
0350	**Опорная рама**	
0350.1	Осмотрите на предмет наличия трещин и других поврежде	X
0380	**Каретка вил**	
0380.1	Осмотрите на предмет наличия трещин и других поврежде	X
0380.2	Убедитесь в отсутствии люфта роликов	X
0380.3	Проверьте опорную стойку груза (не входит в комплект)	X
0380.4	Проверьте упорные винты вил (для модели SWE120S)	X
0450	**Армированные устройства**	
0450.1	Проверьте правильность крепления пластинки двигателя	X
1700	**Привод**	
1700.1	Проверьте крепление приводного двигателя	X
1700.2	Очистка приводного двигателя	X
1700.3	Проверьте приводной двигатель на отсутствие подозрительных шумов	X
2550	**Редуктор**	
2550.1	Проверьте на наличие аномальных шумов	X
2550.2	Проверьте, надежно ли закреплен рулевой подшипник, нет	X
3370	**Тормоз**	
3370.1	Проверьте износ тормозного диска	X
3370.2	Проверьте ход в нейтральном положении	X
3370.3	Почистите тормоза	X
3500	**Колеса**	
3500.1	Проверьте износ ведущего колеса	X
3500.2	Проверьте гайки	X
3500.3	Проверьте износ поворотного колеса	X
3500.4	Проверьте износ роликов вил	X
3500.5	Проверьте, свободно ли вращается поворотное колесо	X

Позиция	Работа, которая должна быть произведена	750 ч/12 мес
4110	**Рукоятка управления**	
4110.1	Проверьте крепления	X
4110.2	Проверьте, правильно ли закреплен пульт управления	X
4110.3	Проверьте крепление рукояти управления	X
4110.4	Проверка газовой стойки и запорного механизма	X
5000.	**Электрическая панель**	
5000.1	Проверьте все контакты, кабеля, их изоляцию	X
5000.2	Проверьте, исправно ли работают все контакторы	X
5000.3	Проверьте журнал кодов ошибок, счетчик часов работы и все элементы на панели дисплея	X
5000.4	Прочистите и убедитесь в отсутствии люфта между коробмеханизма и охлаждающей плитой	X
5000.5	Прочно закрепите все кабельные соединения	X
5000.6	Проверьте все переключатели и датчики	X
6100.	**Гидравлическая система**	
6100.1	Проверка шлангов и трубок	X
6100.2	Проверка уровня масла	X
6100.3	Почистите бак для масла (при необходимости предваритемасло)	X
6100.4	Проверьте гидравлическую систему на наличие протечек	X
6100.6	Прочистите масляный фильтр	X
6600.	**Подъёмный цилиндр**	
6600.1	Проверьте подъемный цилиндр на наличие протечек	X
6600.2	Проверьте правильность крепления подъемного цилиндра	X
7100.	**Мачта**	
7100.1	Проверить на повреждения и образование трещин	X
7100.2	Перетянуть болты, крепящие мачту (Крутящий момент затяжки = 197 Нм)	X
7100.3	Проверьте люфт роликов внутренней части	X
7100.4	Проверить поперечный люфт внутренней части	X
7100.5	Проверить на износ подъемные цепи и ролики цепей	X
7100.6	Проверить регулировку подъемных цепей	X

Производите сервисное обслуживание вышеуказанных агрегатов каждые 750 часов чистой работы или 12 месяцев пользования, в зависимости от того, что наступит быстрее.

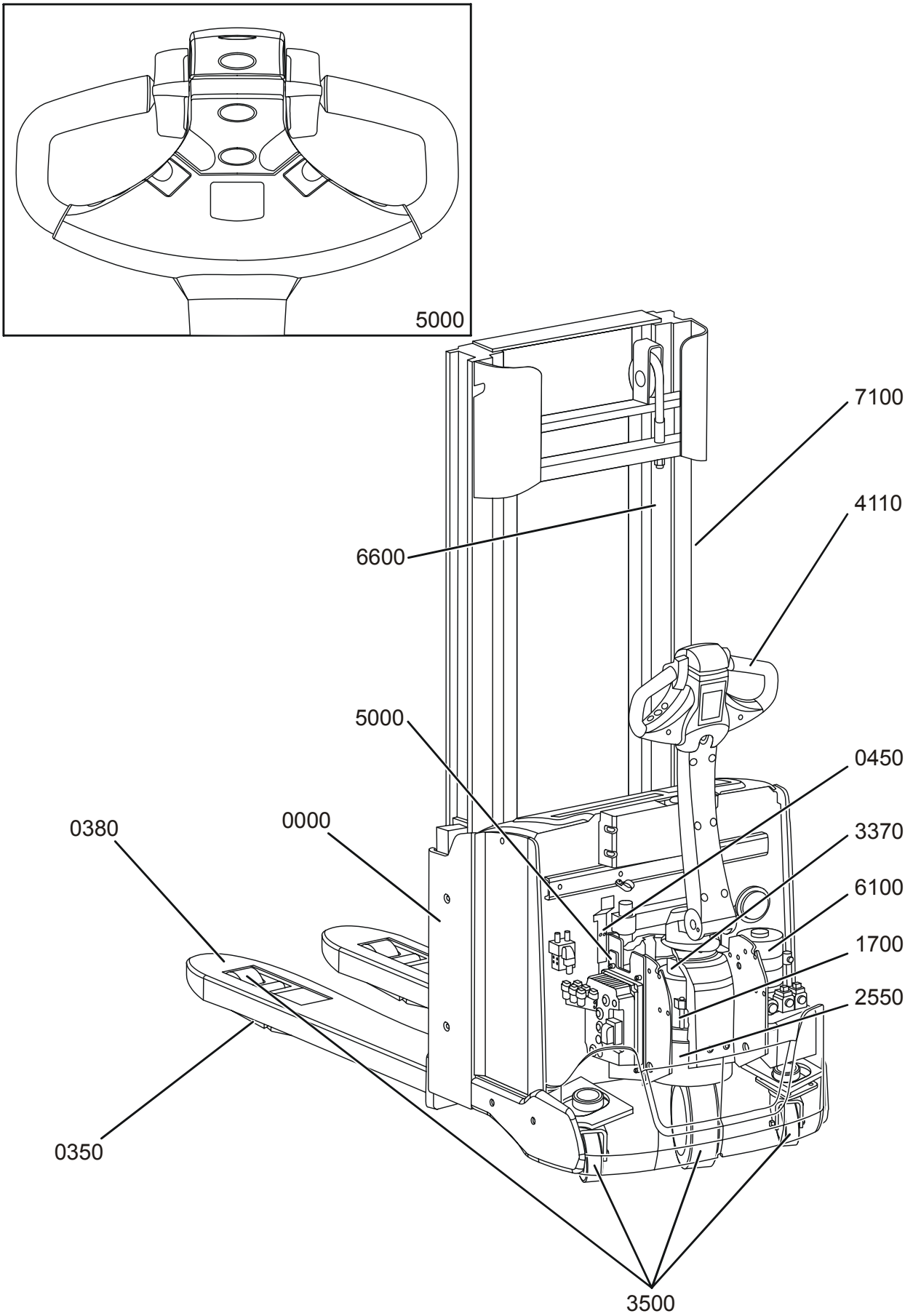
5000
7100
4110
6600
5000
0450
0380
0000
3370
6100
1700
2550
0350
3500

Карта смазки

Позиция	Точка обслуживания	Интервал/ Часы работы 750 ч	Смазка (См. отдельную таблицу)
6100	Гидравлическая система	O[1]	B

O = замена масла

1 = В одно и то же время замените масло и прочистите фильтр через 750 часов чистой работы или 12 месяцев в зависимости от того, что наступит быстрее, а после этого каждые 4500 часов непрерывной работы или 3 лет пользования.

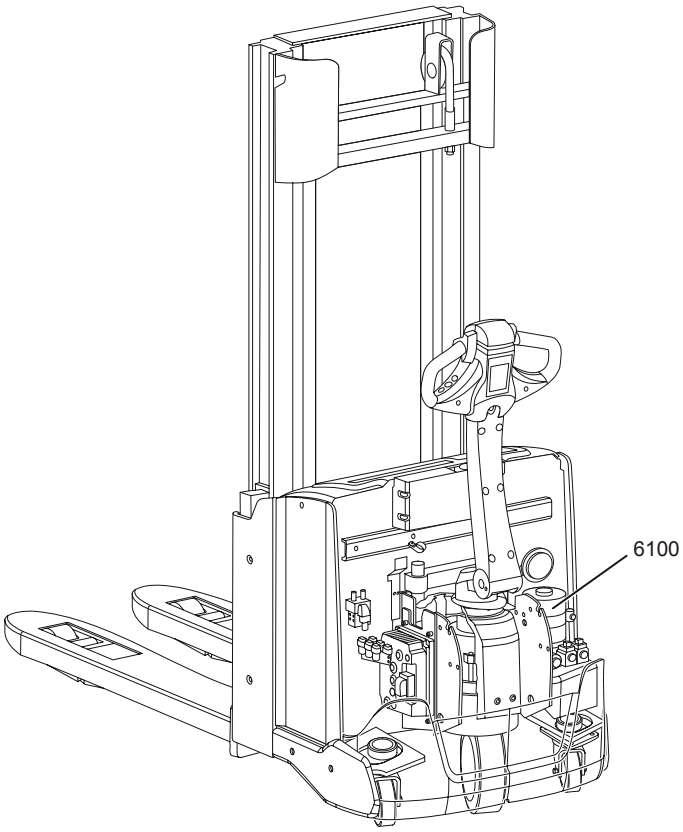

Типы масел и консистентных смазок

Смазочный материал	Спецификация	Область применения
Смазка	S213366 Q8 Rubens WB	Подшипники и втулки
Гидравлическое масло	См. таблицу ниже	Гидравлическая система
Трансмиссионное масло	Синтетическая API GL-5 SAE 75W-90	Редуктор
Смазка	См. таблицу ниже	Цепи
Смазка	Grafloscon A-G1 (Klüber)	Обод зубчатого колеса
Смазка	755701-040	Поворотные колёса
Смазка	S213366 Q8 Rubens WB	Мачты

Гидравлическое масло		
Окружающая температура	**Класс тягучести**	**Спецификация**
< 0°C	VG 27.5	ISO 6743-4 категория HV DIN 51524 del 3= HVLP
> 0°C	VG 32	ISO 6743-4 категория HM DIN 51524 del 2 = HLP

Смазка для цепей		
Окружающая температура	**Класс тягучести**	**Рекомендуемая продукция***
> - 40°C < - 30°C	VG 15	Klüberoil 4UH 1-15, Klüber Lubrication
> - 30°C < + 5°C	VG 68	Klüberoil 4UH 1-68N, Klüber Lubrication Anticorit LBO 160 TT, Fuchs DEA
> + 5°C < +45°C	VG 150	Klüberoil 4UH 1-150N, Klüber Lubrication Anticorit LBO 160, Fuchs DEA Rexoil, Rexnord Kette
>+ 45°C <+ 80°C	VG 220	Klüberoil 4UH 1-220N, Klüber Lubrication

* Могут использоваться аналогичные смазочные материалы других производителей.

Предохранители

Поз.	Функция	Тип
1	Главный предохранитель	125 A
2	Рабочий предохранитель	2 x 7,5 A

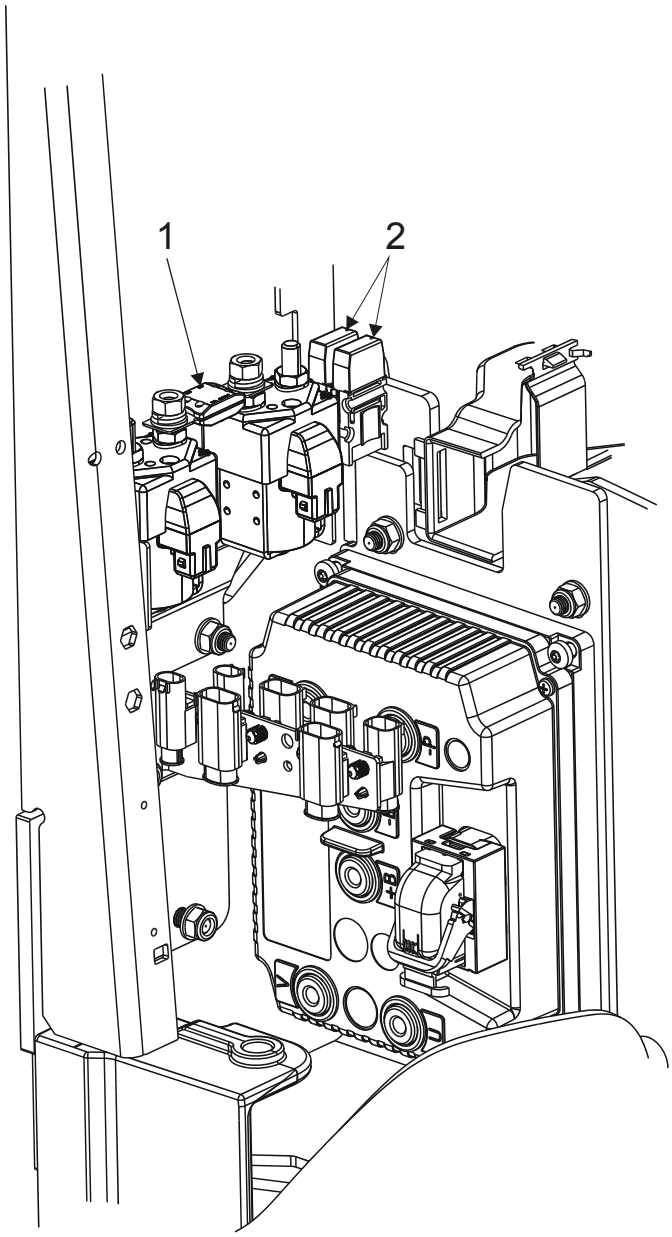

Технические данные

В данной таблице содержится информация о некоторых технических особенностях данной модели штабелера. Примечание: возможны отклонения от данной информации.

Тип погрузчика	SWE100	SWE120	SWE140
Номинальная подъемная сила, кг [1)]	1000	1200	1400
Высота подъема, мм [1)]	1400-3300 [1)]	1400-4500 [1)]	2700-4800 [1)]
Скорость движения без груза, км/час.	6		
Скорость движения с расчётной нагрузкой, км/час.	6		
Способность преодолевать подъемы без/ с номинальной нагрузкой, %	12/8		
Радиус поворота с поднятыми вилами, мм (Длина вилки 1150 mm, размера батареи 225 Ah)	1346	1402	1402
Уровень непрерывного шума, согласно EN 12053, децибел A	61		
Давление шины	Для получения данной информации обратитесь к местному представителю BT		

[1)]Точное значение указано на заводской табличке штабелера.

Транспортировка и хранение штабелера

Стандартные размеры и вес штабелера

ВНИМАНИЕ! Размеры и вес штабелера могут изменяться в зависимости от различных дополнительных приспособлений.

Габариты и вес погрузчика	SWE100	SWE120	SWE140
высота, мм			
В зависимости от типа мачты и высоты подъема	1825-2151	1695-2576	1695-2585
Ширина, мм			
	770		
Длина, мм (225 Ah)			
Длина вилки = 1150 мм	1826	1901	1901
Разрешенная масса батареи, кг, (Ah)			
Мин.	180		
Макс.	220		
Вес без батареи, кг			
Высота подъема = 2700 мм	–	709	709
Высота подъема = 3300 мм	588	–	–

Подъем штабелера

- Перед началом подъема убедитесь, что вилы штабелера подняты на максимальную высоту.

ПРЕДУПРЕЖДЕНИЕ!

В случае неправильного подъема есть опасность опрокидывания штабелера. Поэтому всегда следуйте приведенным ниже инструкциям.

Поднимайте при помощи лебедки:

- Подъем производите на отмеченном подъемном участке.

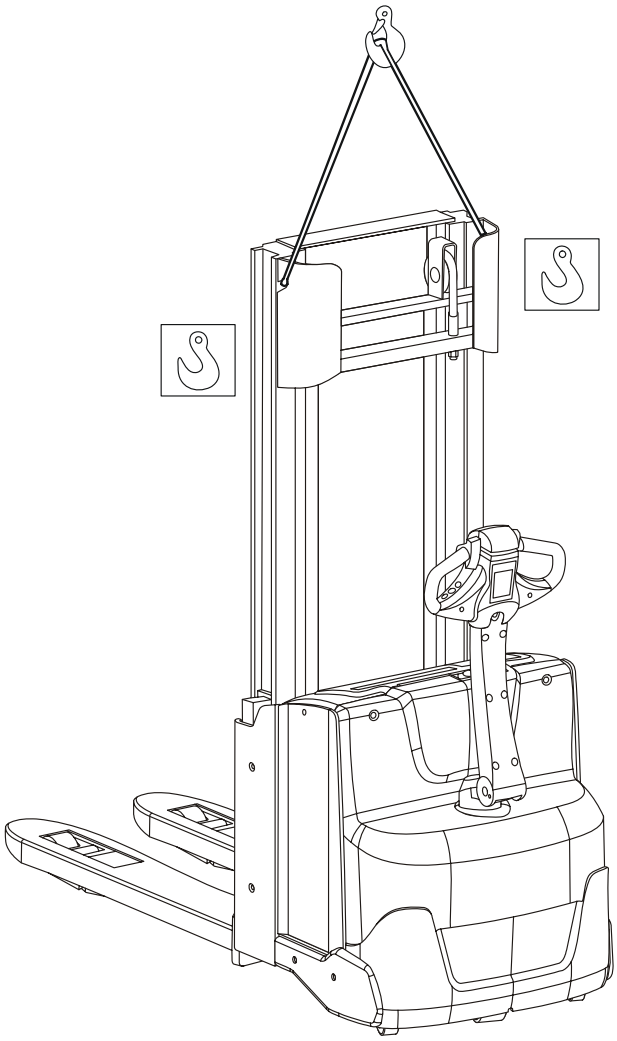

Поднимайте, используя другой штабелер с вилами:

- Оставляя штабелер, поднимайте вилы.
- Для получения информации о центре тяжести обратитесь к местному представителю.

Буксировка и транспортировка неисправного штабелера

- Перед буксировкой и транспортировкой к месту ремонта удалите груз с вил штабелера.

Примечание: На транспортируемом штабелере должен всегда находиться водитель, чтобы осуществлять управление и торможение.

Буксировка при помощи буксира и прицепа:

1. Поднимите штабелер на прицеп, см. инструкцию *Подъем штабелера.*
2. Соедините тягач с прицепом.
3. Поезжайте осторожно.
4. Опускайте штабелер, согласно инструкции *Подъем штабелера.*

Хранение штабелера

Выполните следующие операции, если штабелер не используется в течение длительного времени:

Батарея

- Полностью зарядите батарею и проведите обычное профилактическое техническое обслуживание батареи.
- Если штабелер не планируется использовать более трех дней, отсоедините контакты батареи.
- Зарядку с профилактическим техническим обслуживанием и проверку уровня электролита производите каждый **третий месяц.**

Гидравлическая система

- Когда штабелер будет храниться длительное время, превышающее **один год**, заменяйте масло в гидравлической системе в соответствии с картой смазки и типами масел, указанными в разделе *Профилактическое техническое обслуживание*.

Узел привода

- Подоприте узел привода штабелера, чтобы снять нагрузку с ведущего колеса, при хранении в течение периодов, превышающих **одну неделю**.

Запуск после периода простоя

После длительного периода, когда штабелер не использовался, его следует проверить, согласно главе *Работа со штабелером*, а сервисное обслуживание производить согласно предписанному в главе *Сервисное обслуживание* интервалу в 750 часов.

Повторное использование и утилизация

Утилизация батареи

Аккумуляторные батареи представляют опасность для окружающей среды, и их нужно возвращать изготовителю для повторного использования.

Сдача штабелера в лом

Штабелер изготовлен из материалов, пригодных для многократного использования, таких как металл и пластмасса. Таблица показывает, из каких материалов выполнены запчасти штабелера.

Шасси	
Шасси	Сталь
Мачта	Сталь
Предохранительные штифты мачты	Пластик PET
Крышка аккумуляторной батареи	Пластик ABS
Привод	Сталь и чугун
Вкладыши подшипников	Композитный материал и тефлон
Отделка	Эпокси-полиэфир
Колеса	Полиуретан

Гидравлическая система	
Масляный бак	Полиэтилен
Узел насоса	Сталь и алюминий
Шланги	Резина и сталь
Цилиндры	Чугун и сталь

Электрическая система	
Кабели	Медные сердцевины с оболочкой из ПВХ
Электронная плата	Слоистая плата из стекловолокна
Двигатели	Сталь и медь

Заявление о соответствии стандартам и нормам ЕС

Мы,

заявляем, что машина:

Производитель:

Тип:

Нотифицированная конструкция* - Серт. №:

Серийный №:

как это описано в прилагаемой документации, соответствует следующему:

- Директиве по машинам 98/37/EC путём соответствия следующим стандартам: EN 1726-1, EN 1726-2 и EN 1175-1.
- Директиве по электромагнитной совместимости 2004/108/EC путём соответствия следующему стандарту: EN 12895.

Дополнительная информация

Для поставок в страны, не входящие в Европейский Союз, могут иметься различия в зависимости от требований к документации на местном языке.

*THE SWEDISH MACHINERY TESTING INSTITUTE (Шведский институт испытания машин, адрес), Fyrisborgsgatan 3, S-754 50 Uppsala, Тел.: +46 18-56 15 00, Факс: +46 18-12 72 44

Изменение № _____

_____

Место и дата издания Подпись

_____

(Компания) (Кларификация подписи)

Настоящий документ является переводом оригинальной версии на английском языке.